# 平面図




凡例

▨ : コンクリート構造物とりこわし

▭ : 本工事施工箇所

※目隠しフェンスについて、現地で割付を検討のうえで施工すること。

| | | | |
|---|---|---|---|
| 工事名 | フェンス設置工事(大津宇治線) | | |
| 工事場所 | 京都市伏見区石田大山町　地内 | | |
| 図面名 | 平面図 | | |
| 事業年度 | 令和8年度 | | |
| 縮　尺 | 1:200 | 図面番号 | 1／5 |

京都市建設局道路建設室

# 代表断面図

NO.0+3.0

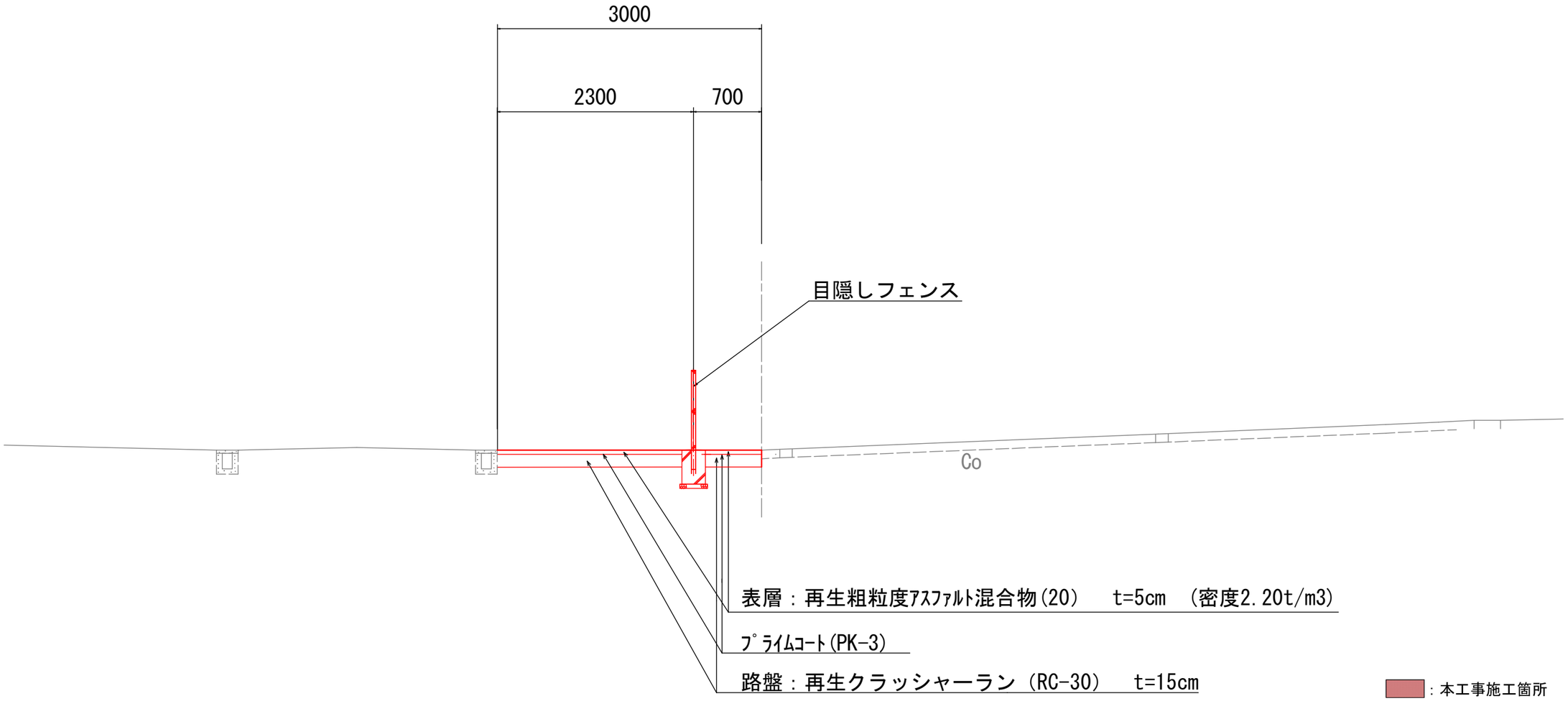


：本工事施工箇所

| | | | |
|---|---|---|---|
| 工事名 | フェンス設置工事(大津宇治線) | | |
| 工事場所 | 京都市伏見区石田大山町　地内 | | |
| 図面名 | 代表断面図 | | |
| 事業年度 | 令和8年度 | | |
| 縮　尺 | 1:50 | 図面番号 | 2／5 |

京都市建設局道路建設室

# 構造図(1)

## 目隠しフェンス、基礎（フェンス用）

### 正 面 図 S=1:20

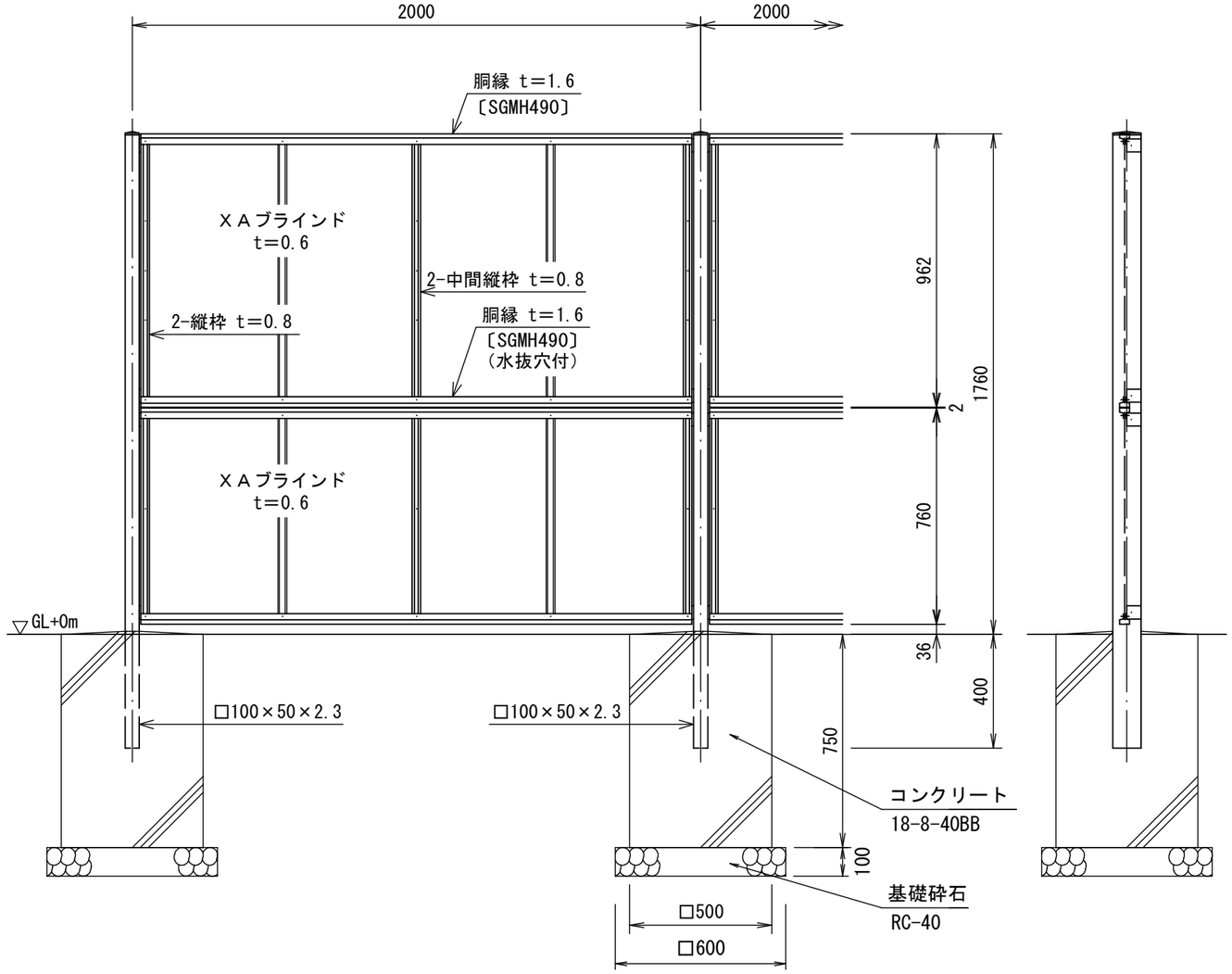


### パネル取付図 S=1:3

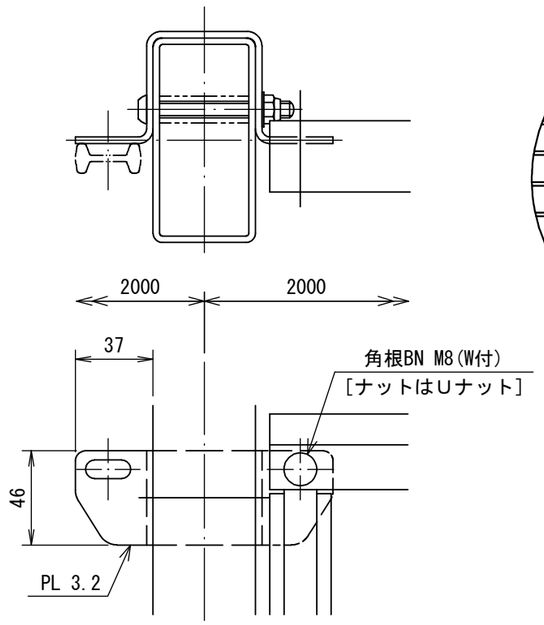


### 詳細図 S=1:2

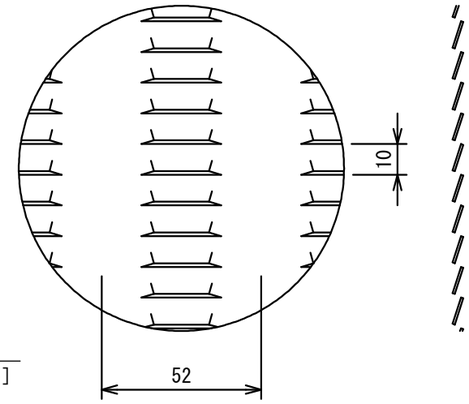


### 胴縁断面図 S=1:1

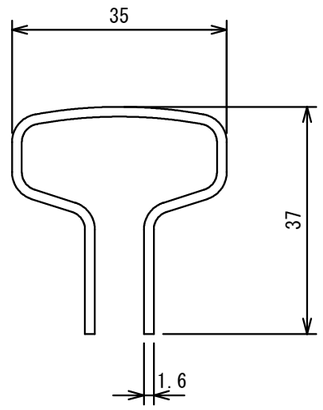


設計条件
設計荷重・・・建築基準法・同施行令（平成１２年６月）に基づく風圧力に依る。

基準風速・・・３２m／ｓｅｃ
地表面粗度区分・・・Ⅲ
基礎条件・・・長期許容地耐力 １００ｋＮ／㎡

備考
１．外装は亜鉛・アルミ・マグネシウム合金めっきの上高耐候性樹脂粉体塗装とする。
２．塗装色はダークブラウンとする。

目隠しﾌｪﾝｽは、
朝日スチール工業㈱製品（朝日目隠しﾌｪﾝｽAM1800-M(XAブラインド)）又は同等品以上とする。

基礎（フェンス用）

| 材料表（10基当り） | | |
|---|---|---|
| 基礎砕石(RC-40) (m2) | 型枠 (m2) | 生コンクリート (m3) |
| 3.6 | 15.0 | 1.9 |

| | | | |
|---|---|---|---|
| 工事名 | フェンス設置工事(大津宇治線) | | |
| 工事場所 | 京都市伏見区石田大山町　地内 | | |
| 図面名 | 構造図(1) | | |
| 事業年度 | 令和8年度 | | |
| 縮　尺 | 図示 | 図面番号 | 3／5 |

京都市建設局道路建設室

# 構造図(2)

## 目隠し門扉、基礎（門扉用）

正　面　図　S=1:20

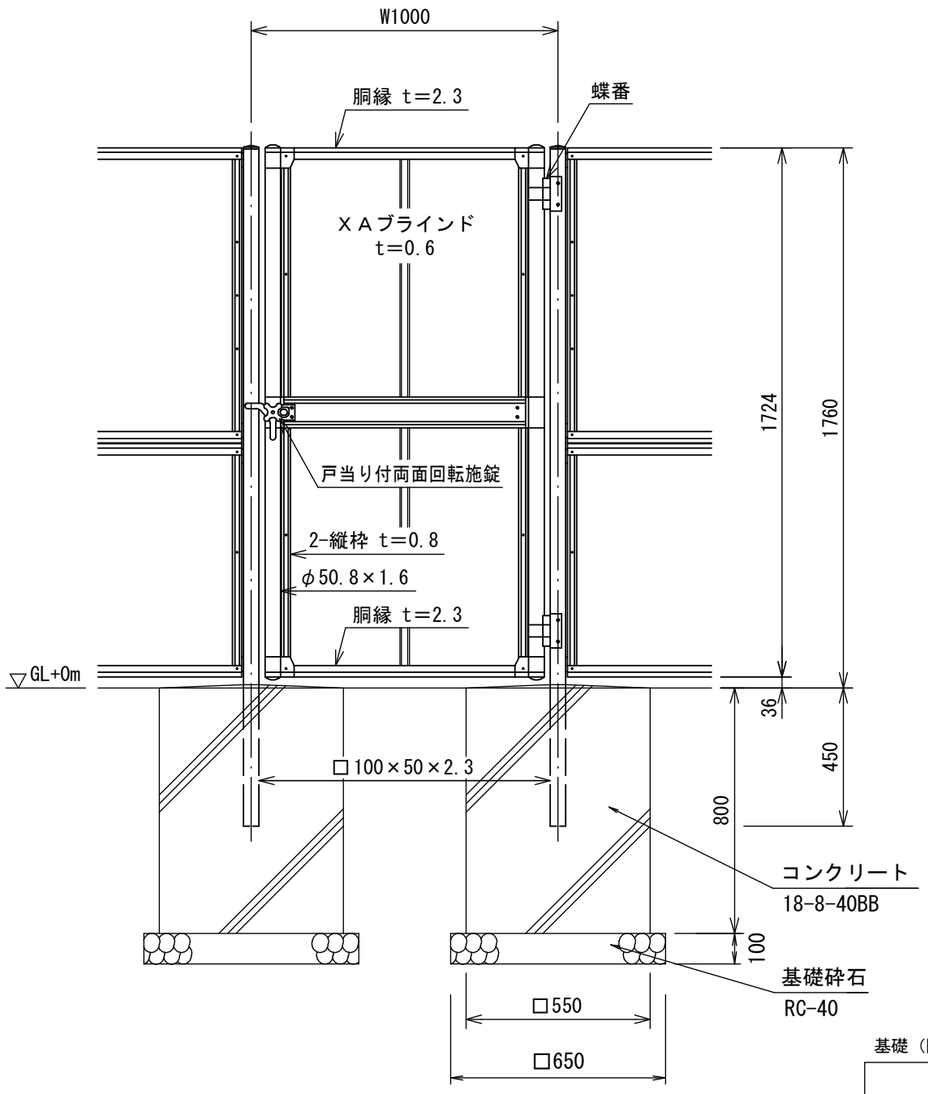


詳細図　S=1:2

t=0.6

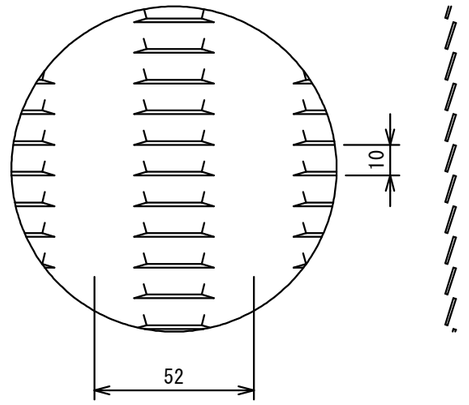


門柱・扉枠位置関係図

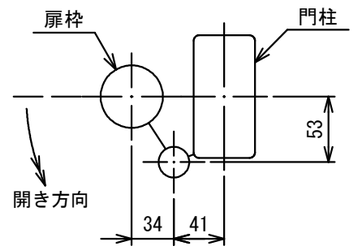


設計条件

設計荷重・・・建築基準法・同施行令（平成１２年６月）に基づく風圧力に依る。

基準風速・・・３２ｍ／ｓｅｃ
地表面粗度区分・・・Ⅲ

基礎条件・・・長期許容地耐力　１００ｋＮ／㎡

備考

１．外装は亜鉛・アルミ・マグネシウム合金めっきの上高耐候性樹脂粉体塗装とする。
２．塗装色はダークブラウンとする。
３．本図門扉は片側１８０°開きとする。

目隠しﾌｪﾝｽは、
朝日スチール工業㈱製品（朝日目隠しﾌｪﾝｽ片開き門扉H1800×W1000）又は同等品以上とする。

基礎（門扉用）

| 材料表（10基当り） | | |
|---|---|---|
| 基礎砕石(RC-40)<br>(m2) | 型枠<br>(m2) | 生コンクリート<br>(m3) |
| 4.2 | 17.6 | 2.4 |

| | | | |
|---|---|---|---|
| 工事名 | フェンス設置工事(大津宇治線) | | |
| 工事場所 | 京都市伏見区石田大山町　地内 | | |
| 図面名 | 構造図(2) | | |
| 事業年度 | 令和8年度 | | |
| 縮　尺 | 図示 | 図面番号 | 4／5 |

京都市建設局道路建設室

# 構造図(3)

舗装工　S=1/20
（歩道部）

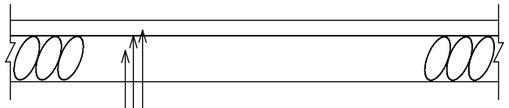

表層：再生粗粒度ｱｽﾌｧﾙﾄ混合物(20)　t=5cm　(密度2.20t/m3)

ﾌﾟﾗｲﾑｺｰﾄ(PK-3)

路盤：再生クラッシャーラン（RC-30）　t=15cm

| | | | |
|---|---|---|---|
| 工事名 | フェンス設置工事(大津宇治線) | | |
| 工事場所 | 京都市伏見区石田大山町　地内 | | |
| 図面名 | 構造図(3) | | |
| 事業年度 | 令和8年度 | | |
| 縮　尺 | 図示 | 図面番号 | 5／5 |
| 京都市建設局道路建設室 | | | |