構造図（１）

公園灯　S=1:40

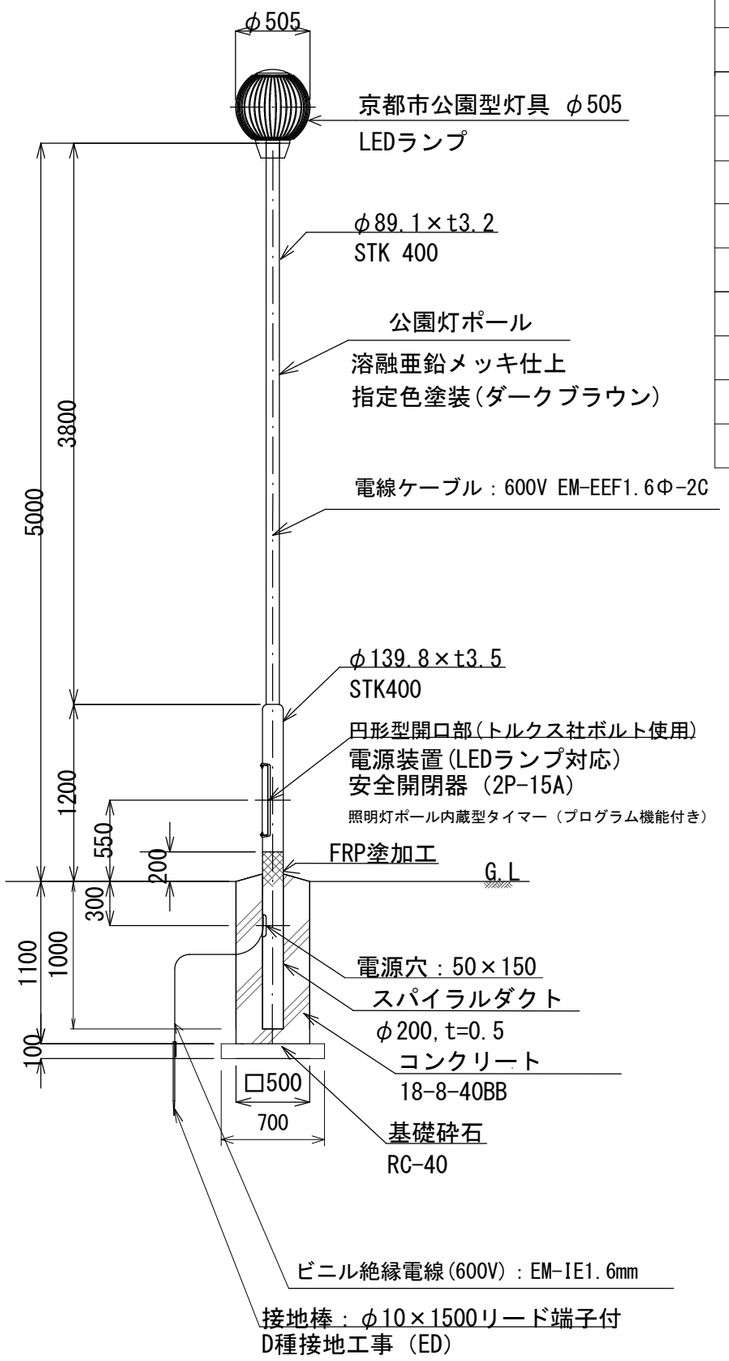

材料表（10基あたり）

番号	品　名	規　　格	単位	数量
1	公園灯ポール	STK400　φ139.8/89.1 溶融亜鉛メッキ仕上、指定色塗装 （ダークブラウン）(GL+0.2m～)	本	10
2	灯具※	右図参照	台	10
3	スパイラルダクト	φ200,t=0.5mm	m	10
4	コンクリート	18-8-40BB	m3	2.6
5	基礎砕石	再生ｸﾗｯｼｬｰﾗﾝ　RC-40	m2	4.9
6	電源装置※	低圧(ブレーカ)200V15A	個	10
7	安全開閉器※	2P-15A	個	10
8	照明灯ポール 内蔵型タイマー※	プログラム機能付き	個	10
9	電線ケーブル	600V EM-EEF1.6φ-2C	m	90
10	連結式接地棒	D種接地　φ10×1500mm	本	10
11	連結式接地棒用 リード端子	φ10用,8mm2×500	本	10
12	ビニル絶縁電線 (600V)	EM-IE1.6mm	m	10

※再利用

京都市公園型灯具　S=1:20

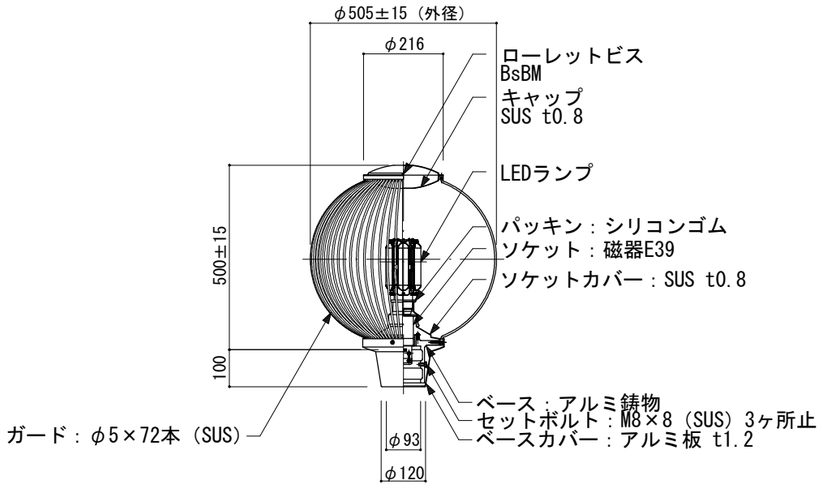

公園灯基礎詳細図　S=1:20

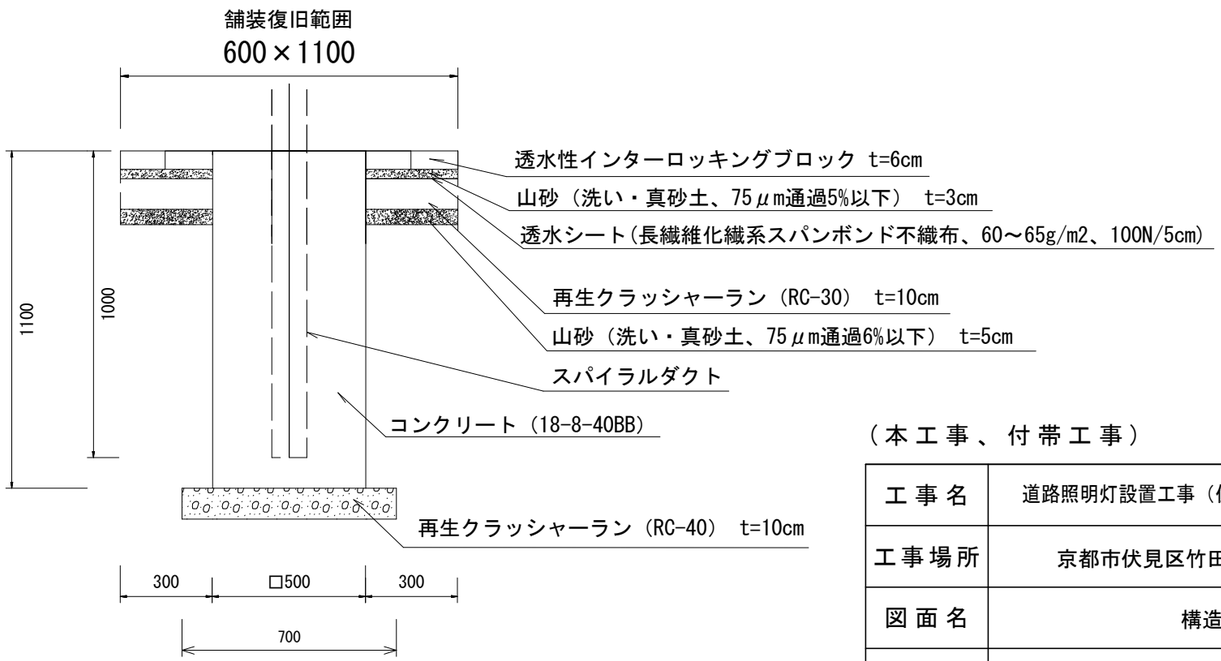

（本工事、付帯工事）

工事名	道路照明灯設置工事（伏見土木みどり事務所管内）		
工事場所	京都市伏見区竹田田中宮町他地内		
図面名	構造図(1)		
事業年度	令和８年度		
縮　尺	図示	図面番号	１　／　５
京都市建設局土木管理部伏見土木みどり事務所			

構造図（２）

市街灯 S=1:50

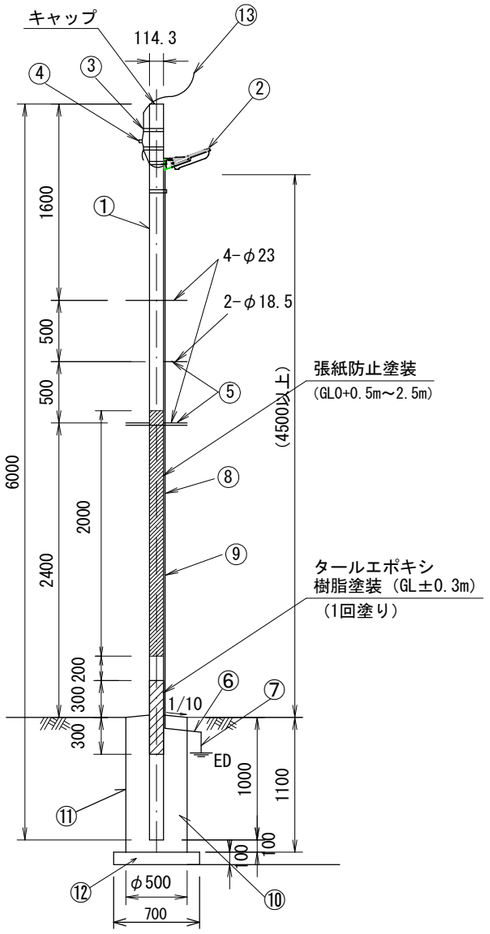

材料表（10基あたり）

番号	品　名	規　　格	単 位	数 量
1	市街灯用鋼管柱	STK400　φ114.3×4.5t 溶融亜鉛メッキ(HDZT77) ﾀｰﾙｴﾎﾟｷｼ樹脂塗装(GL±0.3m) 張紙防止塗装(GL+0.5～2.5m)	本	10
2	灯具※1	LED照明灯（道路用）	台	10
3	低圧用ラック	IBT-408付	個	10
4	自動点滅器※2	3A用取付バンド付	個	10
5	足場ボルト	下図参照	本	50
6	電線ケーブル	600V EM-EEF1.6φ-2C	m	15
7	連結式接地棒	D種接地　φ10×1500mm	本	10
8	600V　ビニル絶縁電線	EM-IE2.0mm	m	60
9	耐衝撃性硬質ビニル電線管	HIVE16mm	m	21
10	コンクリート	18-8-40BB	m3	2.1
11	スパイラルダクト	φ500,t=0.6mm	m	11
12	基礎砕石	再生ｸﾗｯｼｬｰﾗﾝ　RC-40	m2	4.9
13	ビニル絶縁電線(600V)	EM-IE2.6mm	m	※3

※1　支給品
※2　2工区(2-1,2-3)、3工区(3-2)は企業者負担
※3　2工区(2-2):220m、　3工区(3-2):170m

鋼管柱足場ボルト装柱図（S=1/10）

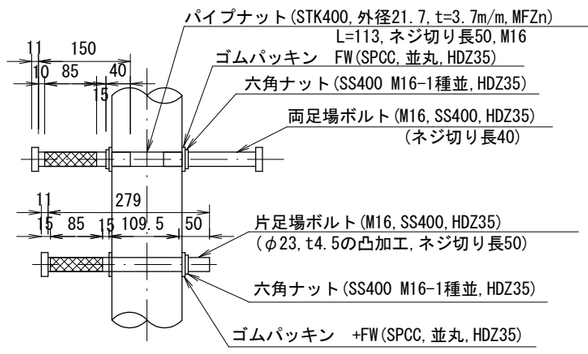

市街灯基礎詳細図　S=1:20

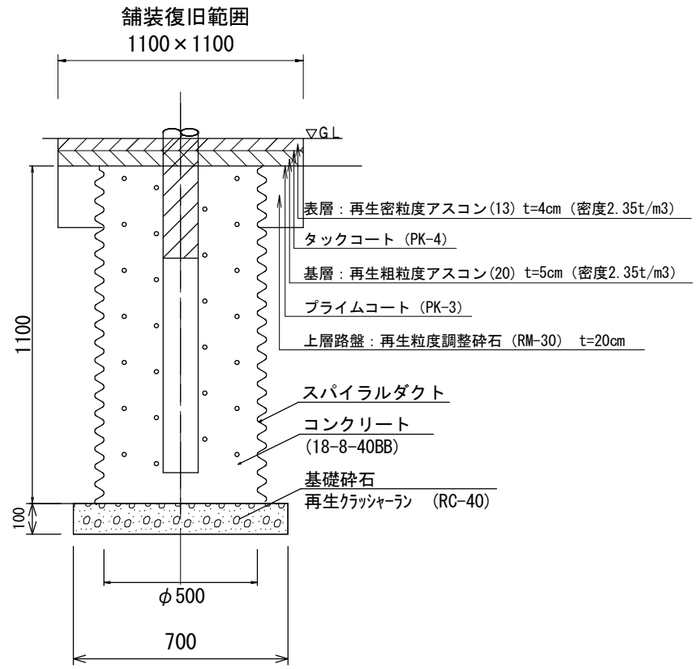

（本工事）

工事名	道路照明灯設置工事（伏見土木みどり事務所管内）		
工事場所	京都市伏見区竹田田中宮町他地内		
図面名	構造図(2)		
事業年度	令和８年度		
縮　尺	図示	図面番号	２　／　５
京都市建設局土木管理部伏見土木みどり事務所			

構造図（３）

中間柱 S=1:50

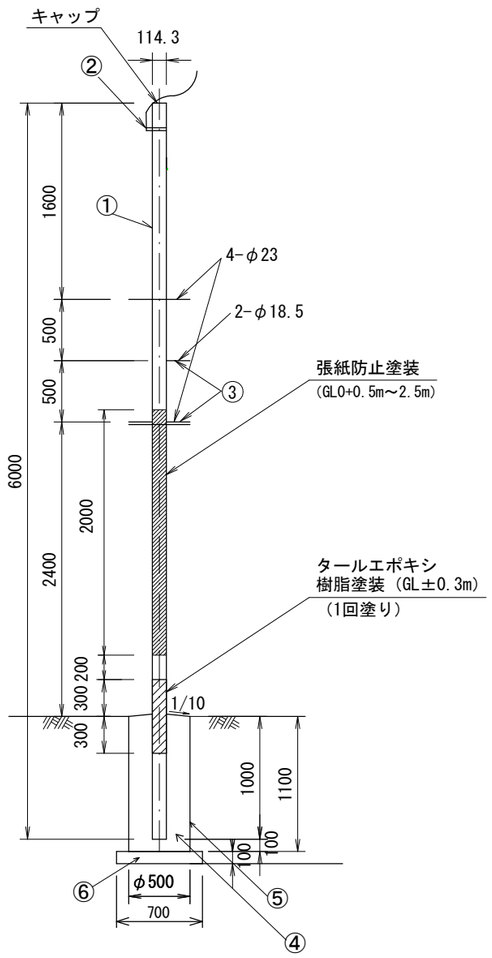

材料表（10基あたり）

番号	品　名	規　　格	単 位	数 量
1	市街灯用鋼管柱	STK400　φ114.3×4.5t 溶融亜鉛メッキ(HDZT77) ﾀｰﾙｴﾎﾟｷｼ樹脂塗装(GL±0.3m) 張紙防止塗装(GL+0.5～2.5m)	本	10
2	低圧用ラック	IBT-408付	個	10
3	足場ボルト	下図参照	本	50
4	コンクリート	18-8-40BB	m3	2.1
5	スパイラルダクト	φ500,t=0.6mm	m	11
6	基礎砕石	再生ｸﾗｯｼｬｰﾗﾝ　RC-40	m2	4.9

鋼管柱足場ボルト装柱図（S=1:10）

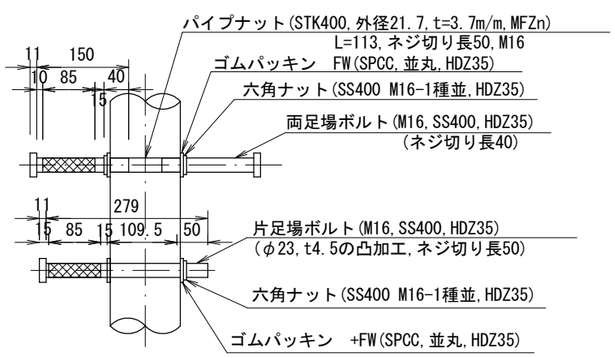

中間柱基礎詳細図　S=1:20

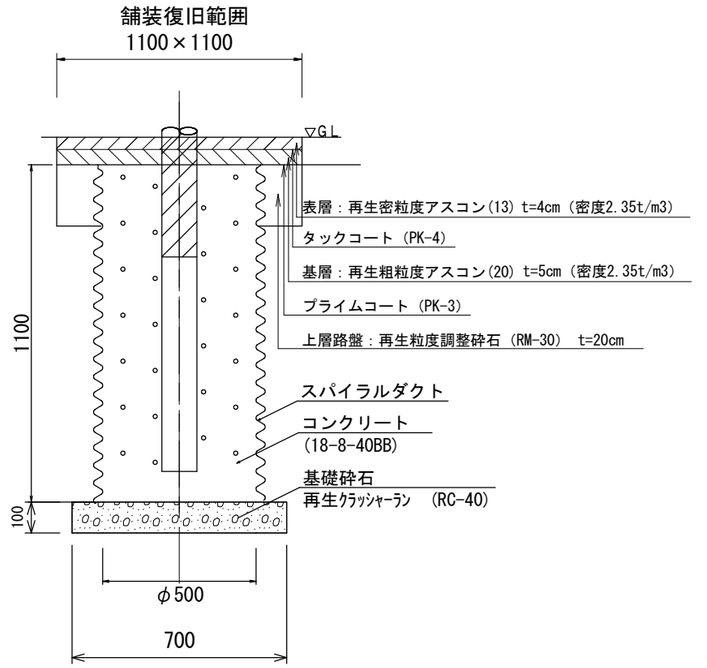

（本工事）

工事名	道路照明灯設置工事（伏見土木みどり事務所管内）		
工事場所	京都市伏見区竹田田中宮町他地内		
図面名	構造図(3)		
事業年度	令和８年度		
縮　尺	図示	図面番号	３　／　５
京都市建設局土木管理部伏見土木みどり事務所			

構造図（４）

電柱共架　取付概念図

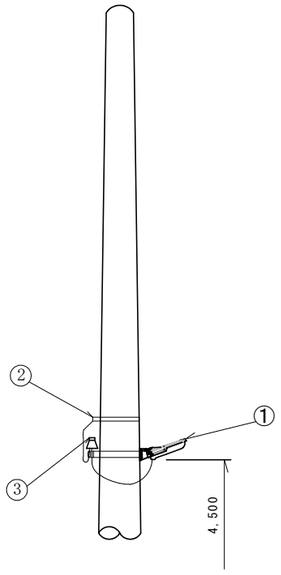

材料表（1基あたり）

番号	名　称	数 量	規　　格
1	灯　　具	1台	LED（建電協型）KCE050-2
2	低圧用ラック	1個	IBT-408付
3	自動点滅器	1個	3A用取付バンド付（企業者負担）

（附帯工事）

工事名	道路照明灯設置工事（伏見土木みどり事務所管内）		
工事場所	京都市伏見区竹田田中宮町他地内		
図面名	構造図(4)		
事業年度	令和８年度		
縮　尺	図示	図面番号	４　／　５
京都市建設局土木管理部伏見土木みどり事務所			

構造図（５）

インターロッキングブロック舗装工　S=1:20

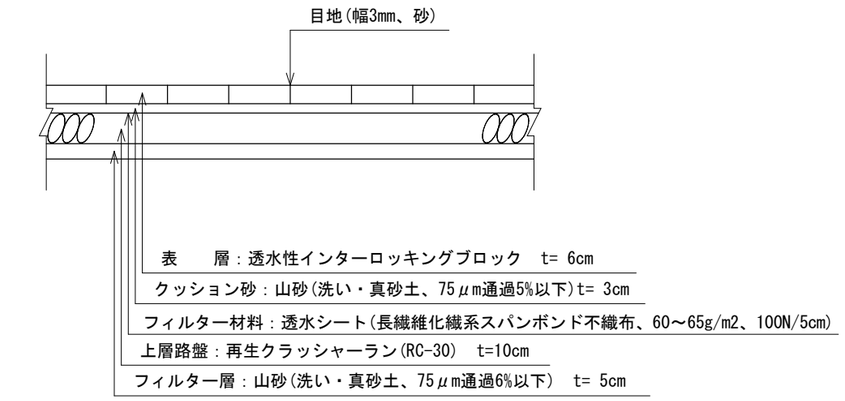

舗装打換え工　S=1:10

（4号工）

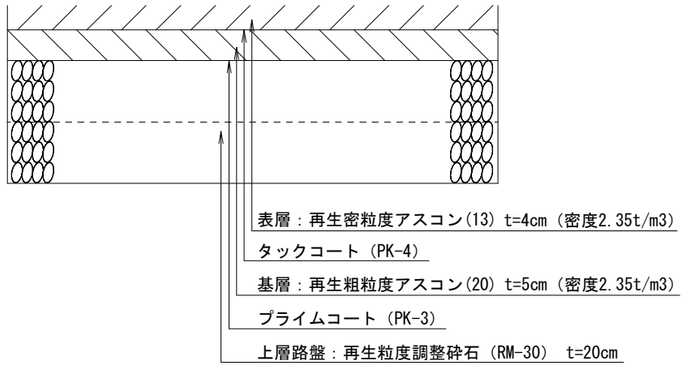

（本工事）

工事名	道路照明灯設置工事（伏見土木みどり事務所管内）		
工事場所	京都市伏見区竹田田中宮町他地内		
図面名	構造図（5）		
事業年度	令和８年度		
縮　尺	図示	図面番号	５　／　５
京都市建設局土木管理部伏見土木みどり事務所			