計画平面図 S=1:250



本工事施工箇所

工 事 名	令和8年災第7号道路災害復旧工事(一般市道岩倉7号線)		
工事場所	京都市左京区岩倉西河原町他地内		
図 面 名	計画平面図		
事業年度	令和8年度		
縮　　尺	S=1:250	図面番号	1 / 4
京都市建設局土木管理部左京土木みどり事務所			

平 面 図　S=1:250

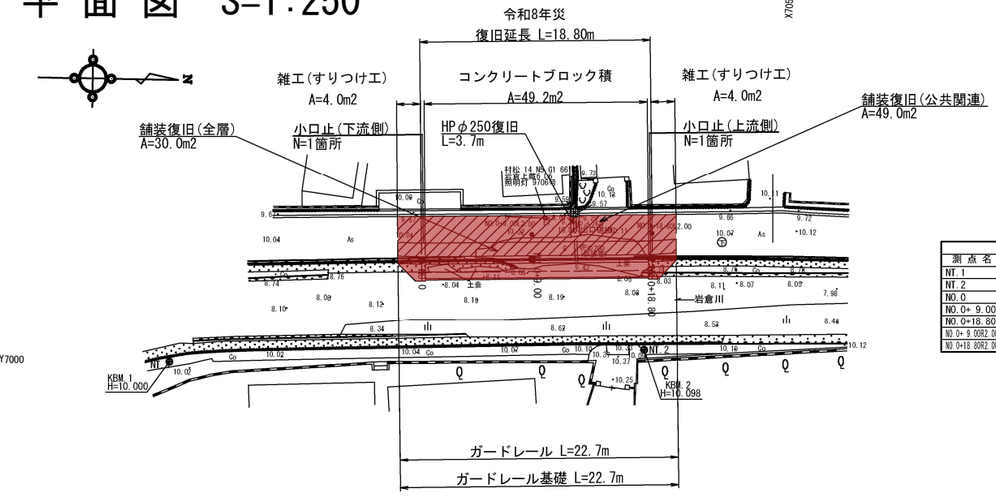

座標リスト		
測 点 名	X座標	Y座標
NT.1	7000.000	7000.000
NT.2	7038.684	6998.368
NO.0	7020.423	6991.329
NO.0+ 9.00	7029.420	6991.088
NO.0+18.80	7039.216	6990.825
NO.0+18.80R2.00	7029.366	6989.088
NO.0+18.80R2.00	7039.162	6988.826

横 断 面 図　S=1:100

NO.0+18.80

GH=9.98

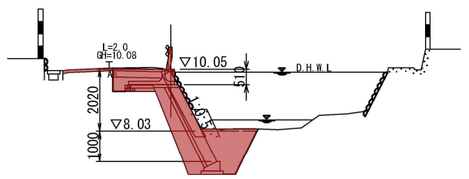

掘　削	オープン	m2	2.1
盛　土	W<2.5	m2	0.3
床　掘		m2	3.0
埋　戻	1.0≦W1<4.0	m2	1.7
基面整正		m	1.1
法面整形	切土部	m	---
	盛土部	m	---
取り壊し	空石積	m	2.4
	根継工	m	1.0

NO.0+9.00

GH=10.02

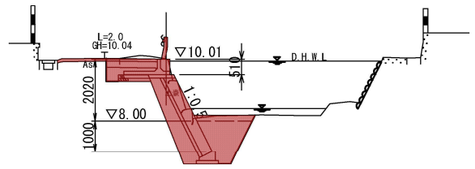

掘　削	オープン	m2	1.1
盛　土	W<2.5	m2	0.5
床　掘		m2	3.5
埋　戻	1.0≦W1<4.0	m2	1.9
基面整正		m	1.1
法面整形	切土部	m	---
	盛土部	m	---
取り壊し	空石積	m	---
	根継工	m2	---

NO.0

GH=9.95

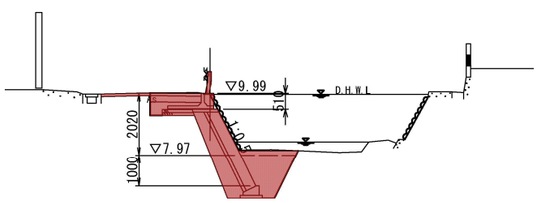

掘　削	オープン	m2	2.0
盛　土	W<2.5	m2	0.3
床　掘		m2	3.5
埋　戻	1.0≦W1<4.0	m2	1.8
基面整正		m	1.1
法面整形	切土部	m	---
	盛土部	m	---
取り壊し	空石積	m	2.0
	根継工	m2	---

縦 断 面 図　H=1:250 V=1:100

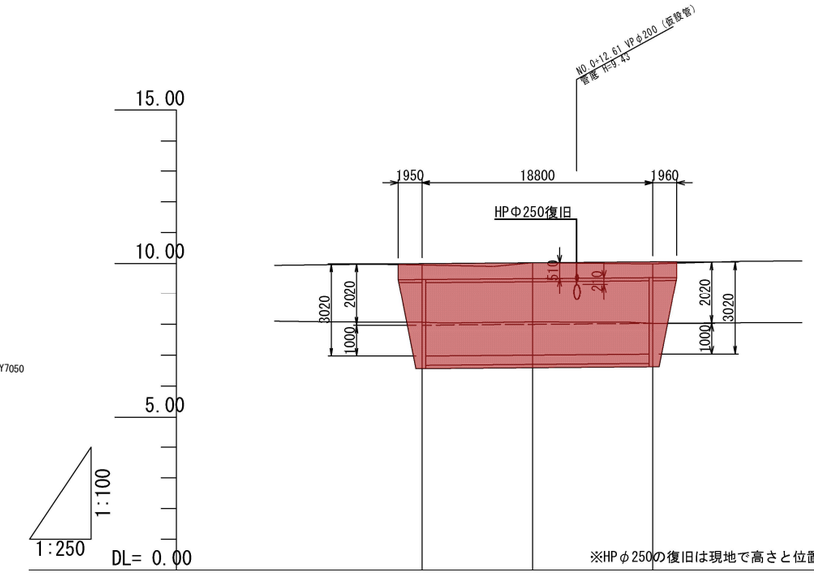

計画	勾　配		i=1/313 L=18.80	
	河床高	7.97	8.00	8.03
	計画高	9.99	10.01	10.05
現況	最深河床高	8.06	8.08	8.03
	地盤高	9.95	10.02	9.98
追加距離		0.00	9.00	18.80
単距離		0.00	9.00	9.80
測点		NO.0	NO.0+9.00	NO.0+18.80

凡　例	
地　盤　高	――――
最深河床高	――――

本工事施工箇所

工 事 名	令和8年災第7号道路災害復旧工事(一般市道岩倉7号線)
工事場所	京都市左京区岩倉西河原町他地内
図 面 名	平面図・縦横断面図
事業年度	令和8年度
縮　尺	図　示
図面番号	2 / 4
京都市建設局土木管理部左京土木みどり事務所	

構造図

コンクリートブロック積

断面図 S=1:50

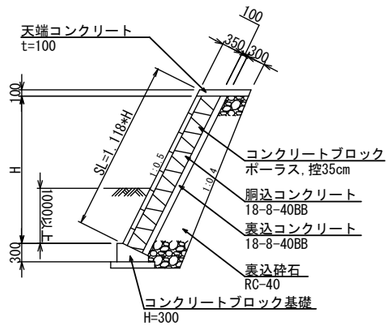

展開図 H=1:125 V=1:50

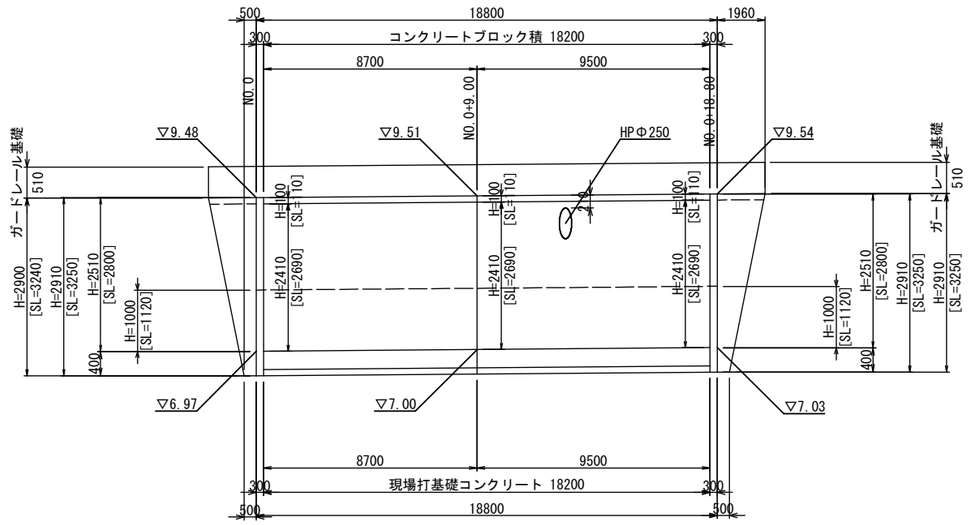

小口止 S=1:50

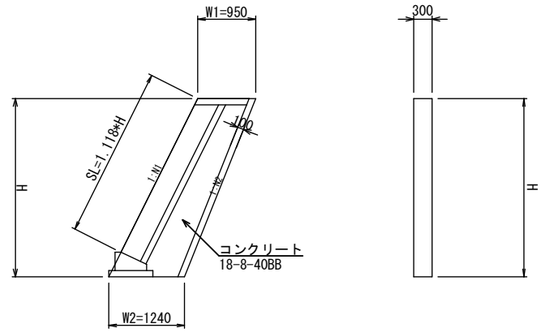

名　称	N1	N2	H	W1	W2	SL
小口止(下流側)	0.5	0.4	2910	950	1240	3250
小口止(上流側)	0.5	0.4	2910	950	1240	3250

天端ｺﾝｸﾘｰﾄ S=1:20

天端工1

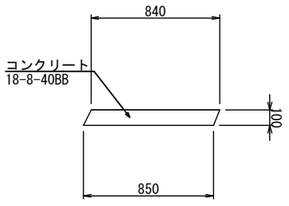

天端工2

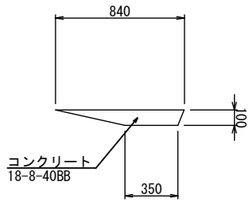

雑工(すりつけ工) S=1:50

練石積

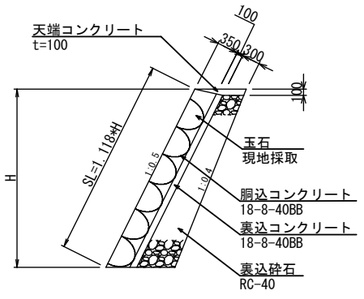

現場打基礎ｺﾝｸﾘｰﾄ S=1:20

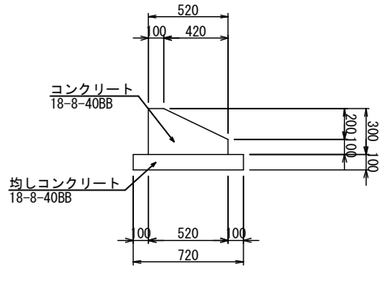

舗装構成 S=1:20

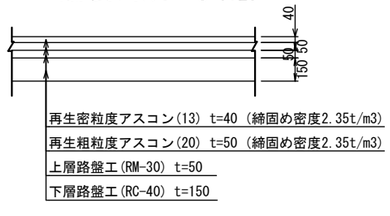

ガードレール構造図 S=1:20

(Gr-C-2B-S)

正面図

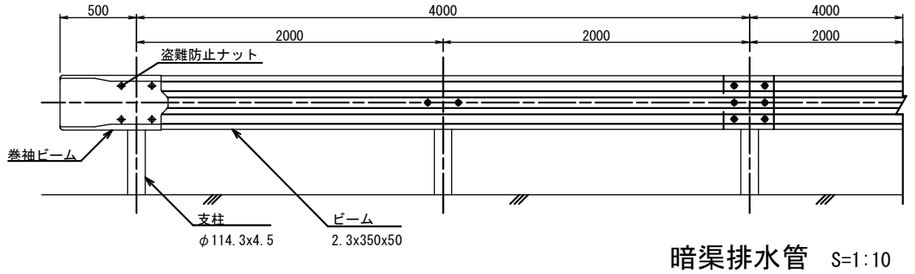

断面図

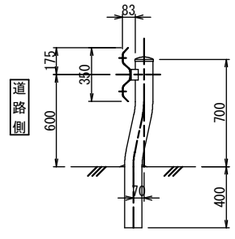

プレキャスト防護柵基礎ブロック S=1:25

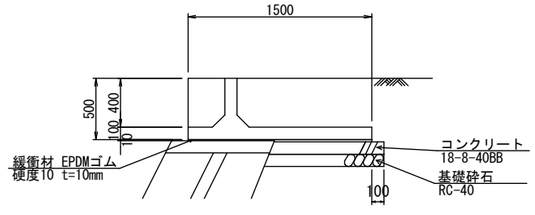

暗渠排水管 S=1:10

P1-RC-D250

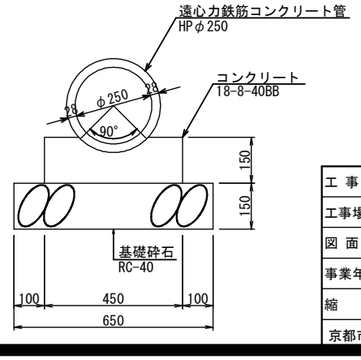

工 事 名	令和8年災第7号道路災害復旧工事(一般市道岩倉7号線		
工事場所	京都市左京区岩倉西河原町他地内		
図 面 名	構造図		
事業年度	令和8年度		
縮　尺	図　示	図面番号	3 / 4
京都市建設局土木管理部左京土木みどり事務所			

仮設計画図（参考図） S=1:100

仮設平面図

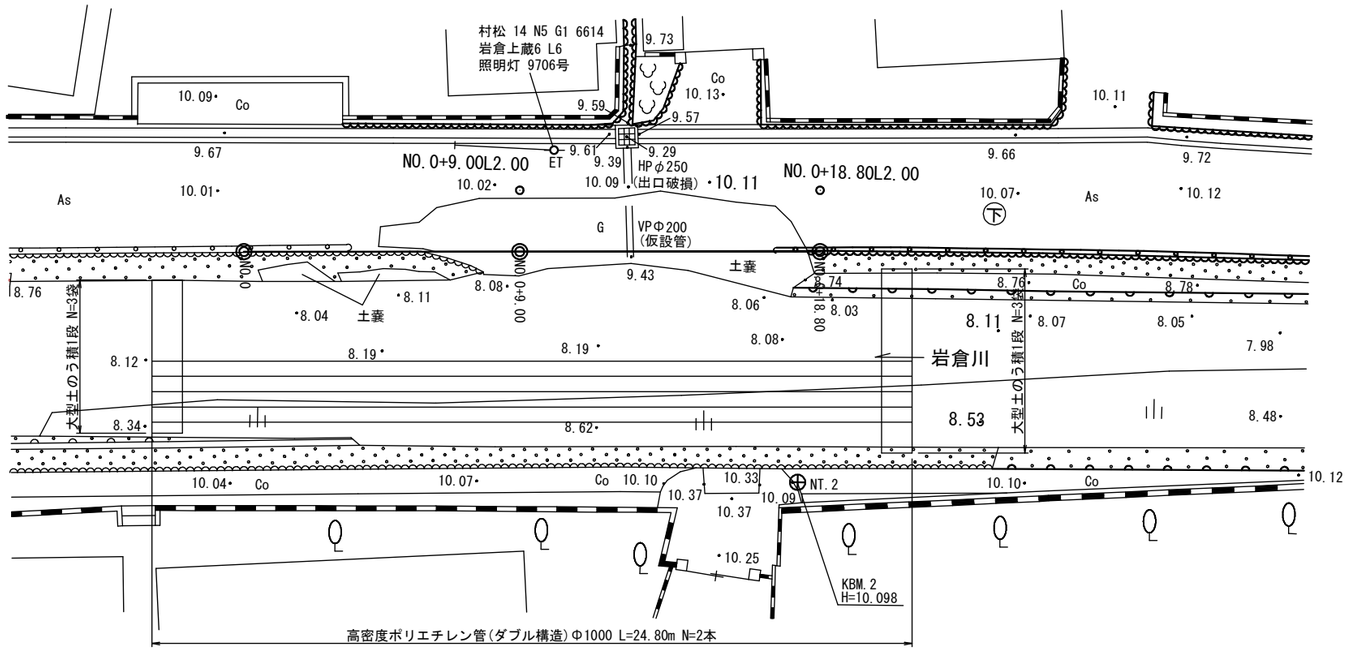

仮締切横断図

NO.0+20.80

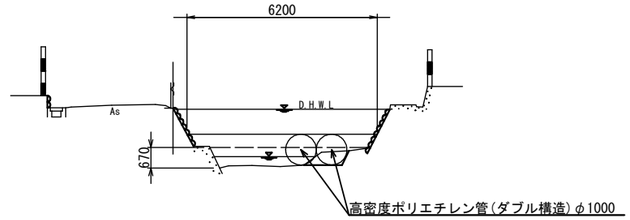

NO.0-2.0

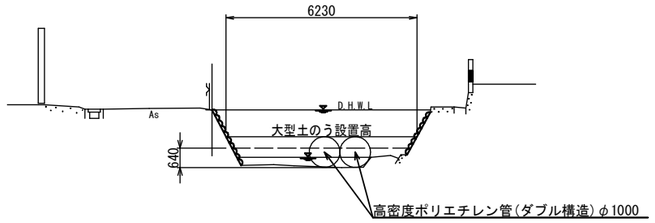

撤去工平面図

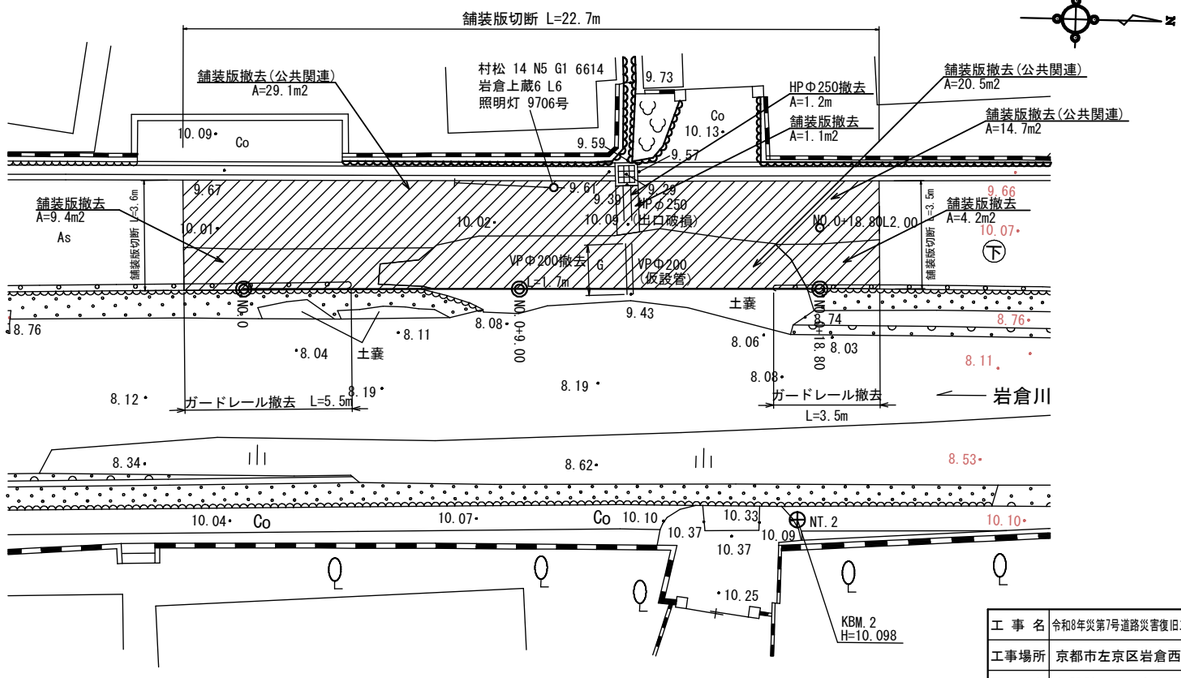

仮締切工(掛樋)標準図

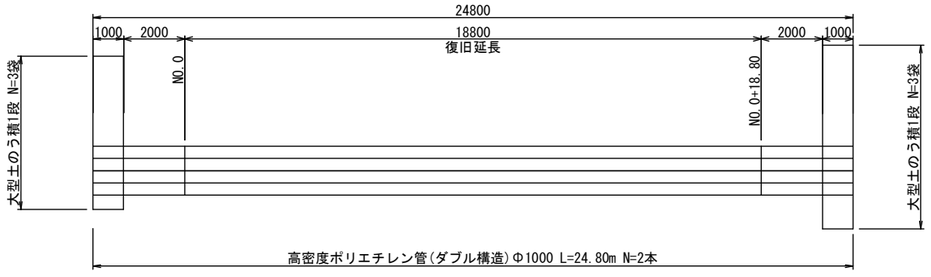

工 事 名	令和8年災第7号道路災害復旧工事(一般市道岩倉7号線)		
工事場所	京都市左京区岩倉西河原町他地内		
図 面 名	仮設計画図（参考図）		
事業年度	令和8年度		
縮 尺	S=1:100	図面番号	4 / 4
京都市建設局土木管理部左京土木みどり事務所			