補修一般図

側面図　S=1:100

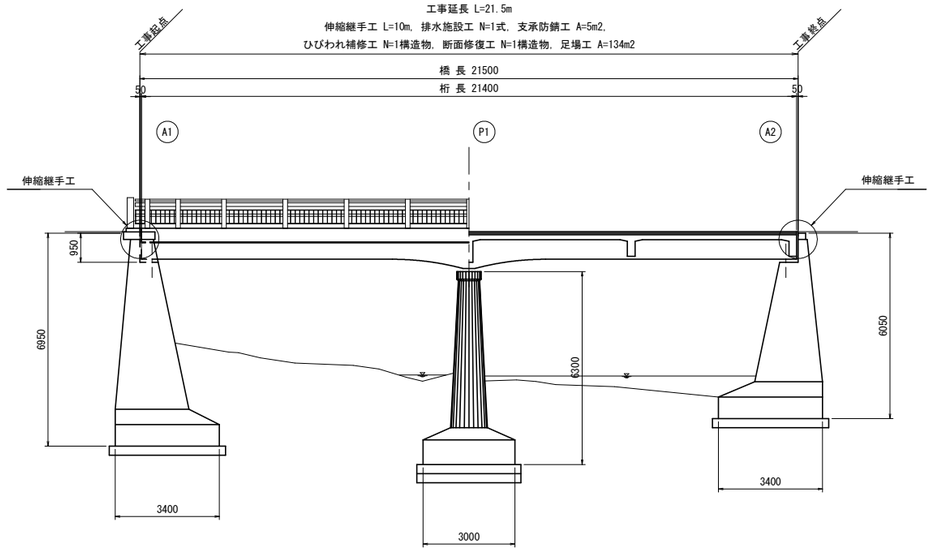

平面図　S=1:100

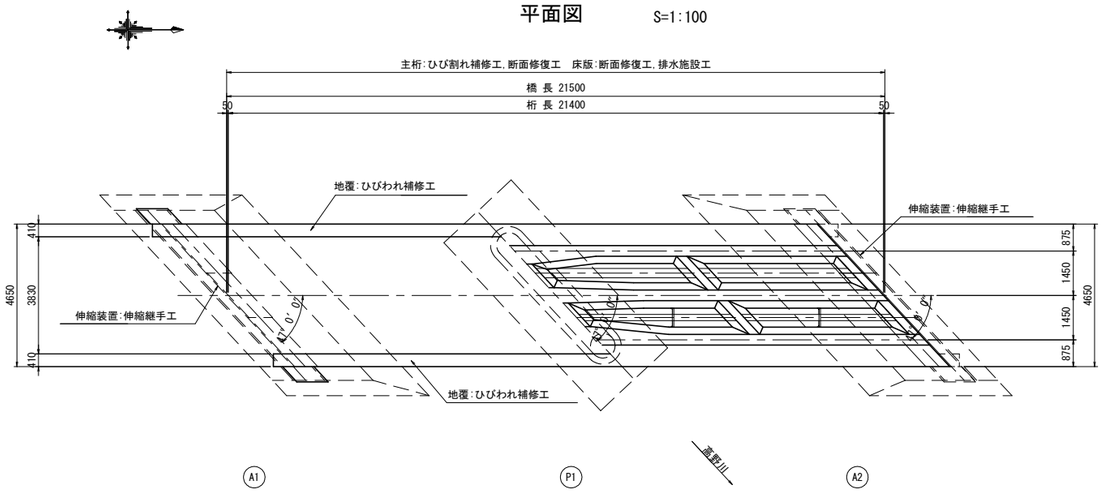

上部構造正面図　S=1:25

標準断面図

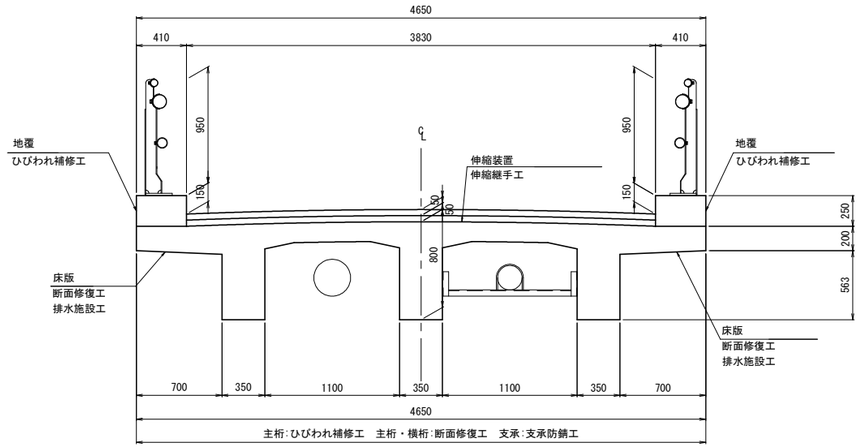

橋脚部断面図

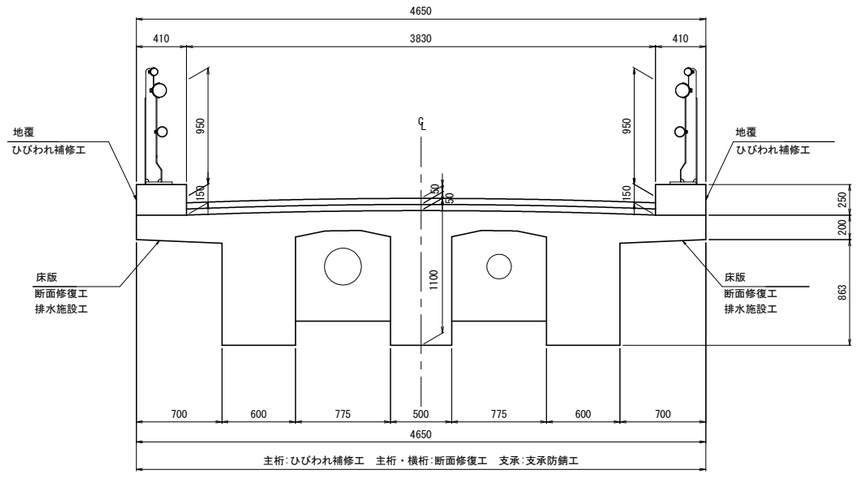

橋梁諸元	
橋梁形式	2径間連続RCT桁橋
適用示方書	昭和15年 鉄筋コンクリート標準示方書
設計荷重	—
橋　長	21.500m
桁　長	21.400m
全幅員	4.650m
有効幅員	3.830m
下部工形式	—
基礎形式	直接基礎
竣工年月	1946年(昭和21年)

（注意事項）

1. 本図面は、点検調書および現地計測による寸法を記載したものであり、
設計に使用する場合には、当該部材寸法を再度現地計測する必要がある。

工 事 名	和田橋補修工事		
工事場所	京都市左京区大原来迎院町他地内		
図 面 名	補修一般図		
事業年度	令和８年度		
縮　尺	図　示	図面番号	1 ／ 23
京都市建設局土木管理部橋りょう健全推進課			

伸縮継手工

側面図　S=1:80

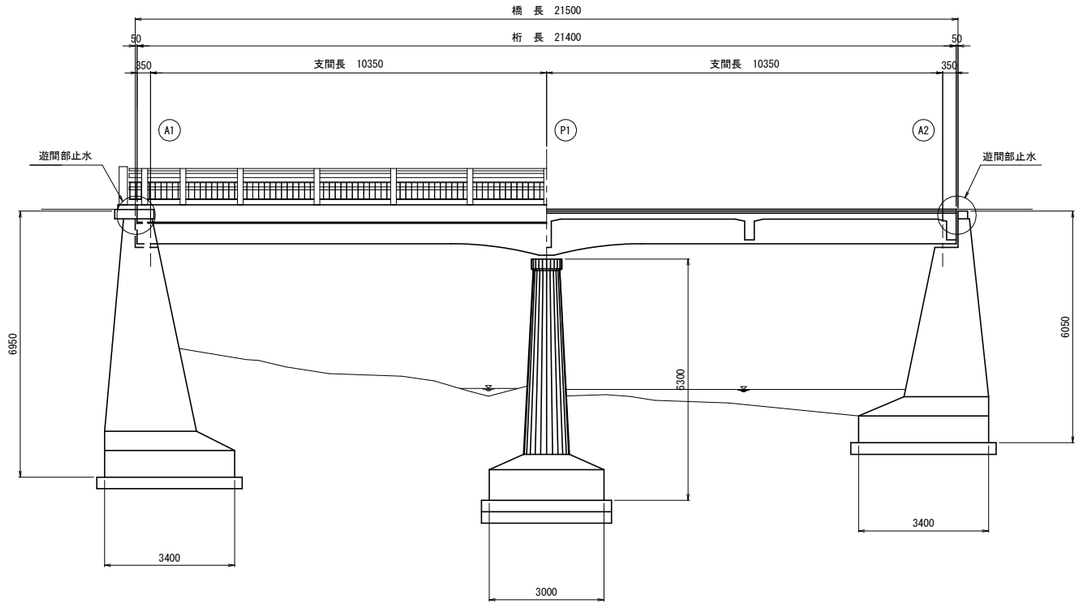

上部工断面図　S=1:30

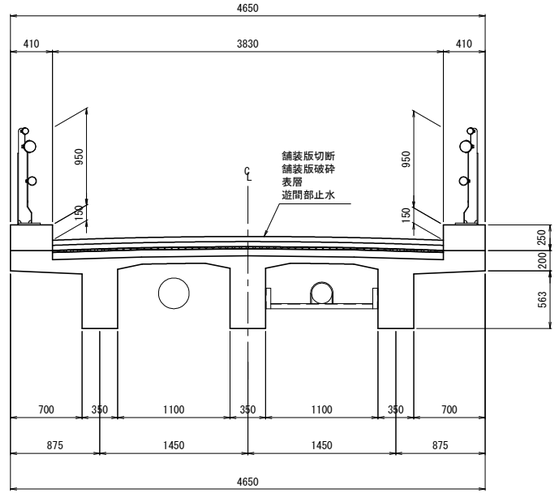

遊間部止水詳細図　S=1:2

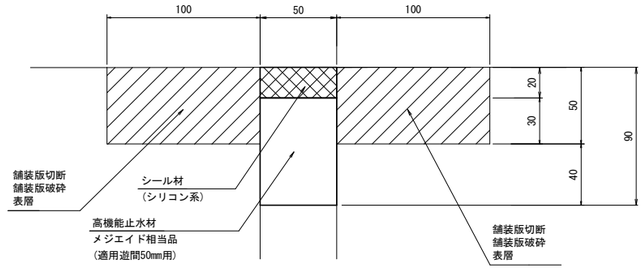

表層　S=1:20

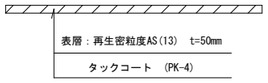

平面図　S=1:80

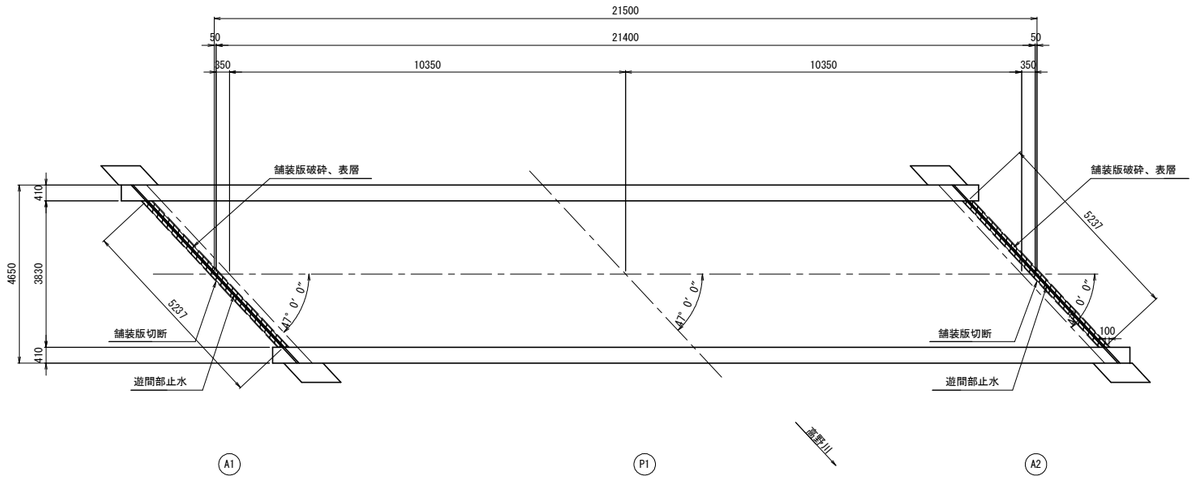

伸縮継手工 数量表

種 別	細 別	規格・条件	単位	数 量	備 考
伸縮継手工	舗装版切断	ｱｽﾌｧﾙﾄ舗装　舗装版厚5cm	m	20.948	
	舗装版破砕	ｱｽﾌｧﾙﾄ舗装　舗装版厚5cm	m2	1.532	
	表層	再生密粒度AS(13)　5cm厚	m2	1.532	
	遊間部止水		m	10.474	

工 事 名	和田橋補修工事		
工事場所	京都市左京区大原来迎院町他地内		
図 面 名	伸縮継手工		
事業年度	令和８年度		
縮　尺	図　示	図面番号	2 ／ 23
京都市建設局土木管理部橋りょう健全推進課			

排水施設工　その１

平面図　S=1:60

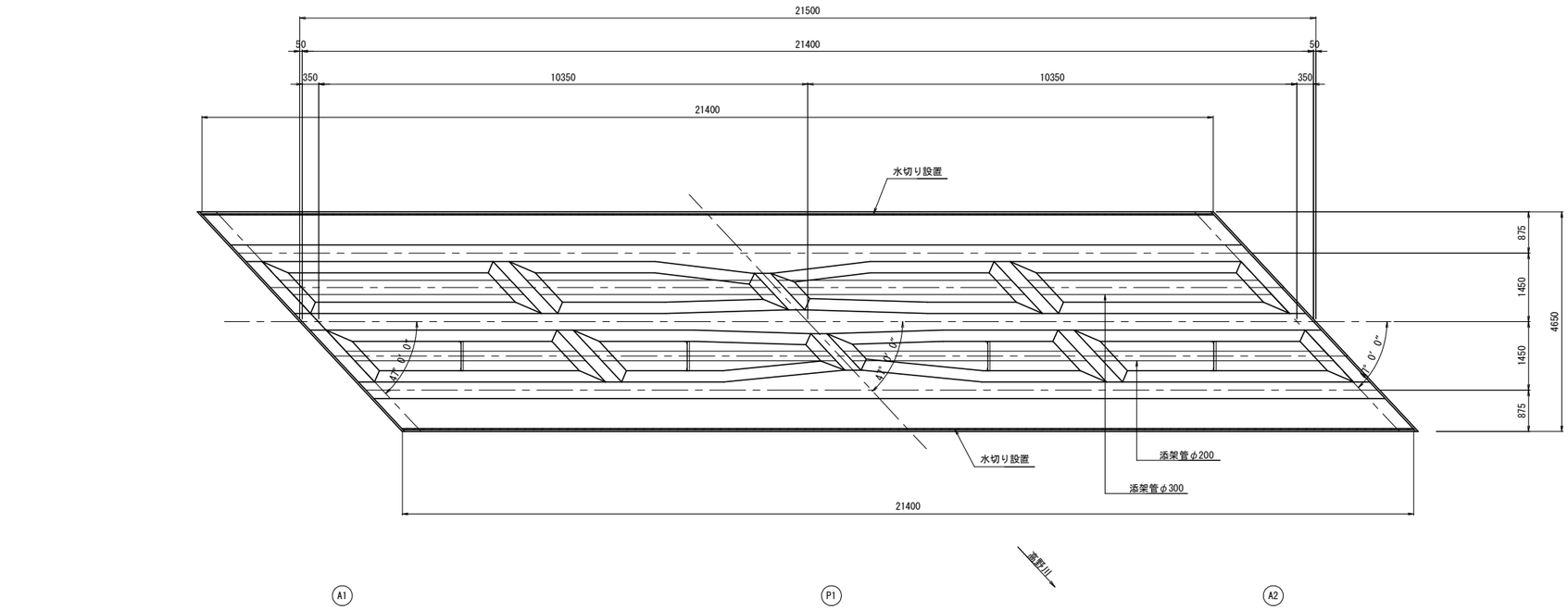

上部工断面図　S=1:30

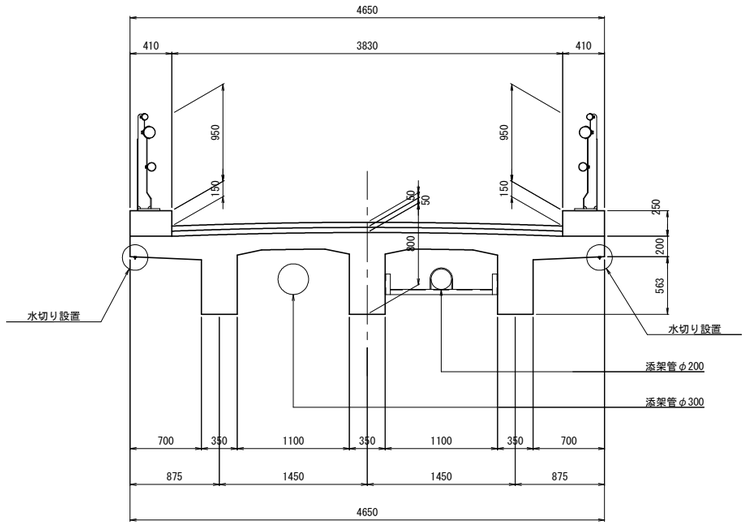

水切り設置詳細図　S=1:2

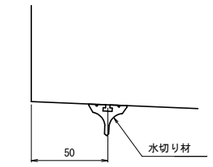

NETIS　KK-180012-VE　ウォーターカッター同等品以上

水切り材詳細図　S=1:1

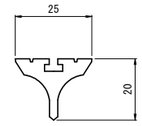

排水施設工 数量表

種 別	細 別	規格・条件	単位	数 量	備 考
排水施設工	水切り設置	ウォーターカッター同等品以上	m	42.800	

工 事 名	和田橋補修工事		
工事場所	京都市左京区大原来迎院町他地内		
図 面 名	排水施設工　その１		
事業年度	令和８年度		
縮 尺	図 示	図面番号	3 ／ 23
京都市建設局土木管理部橋りょう健全推進課			

排水施設工　その２

平面図　S=1:60

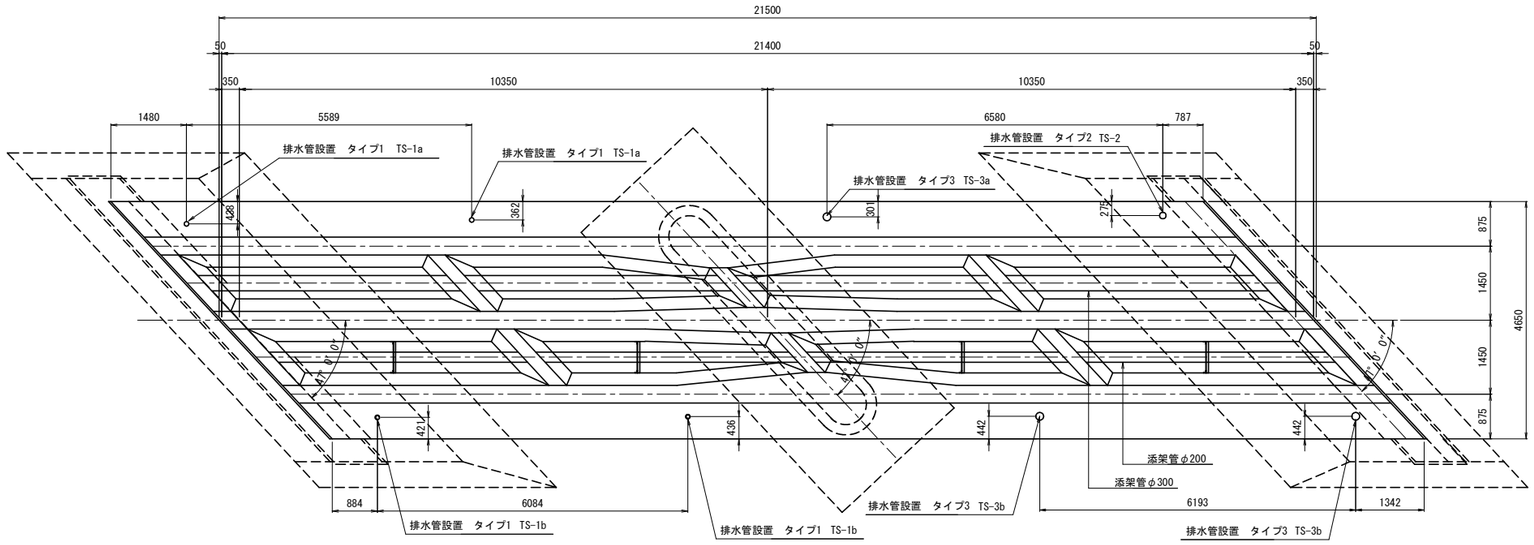

上部工断面図　S=1:30

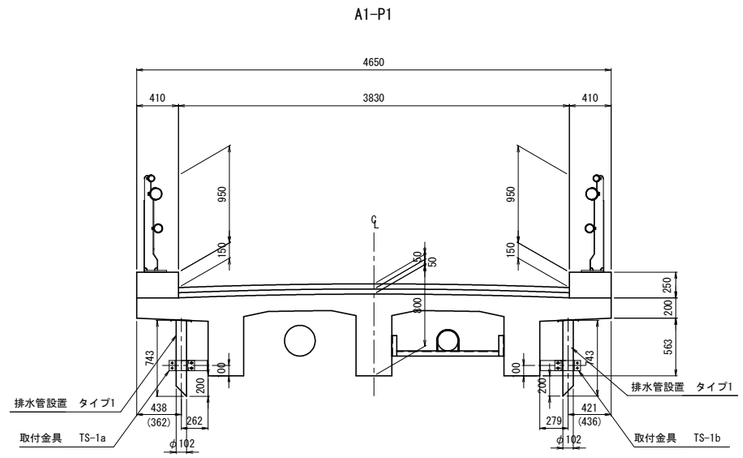

※( )内寸法はP1側を示す。

P1-A2

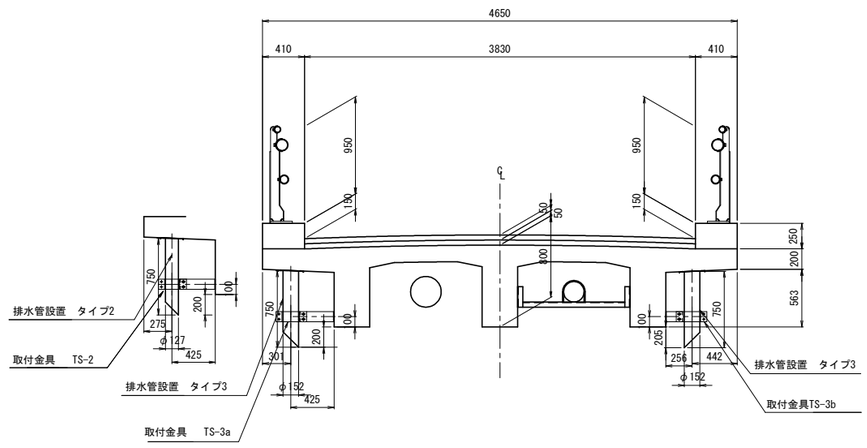

排水施設工 数量表

種 別	細 別	規格･条件	単位	数 量	備 考
排水施設工	排水管設置	タイプ1　取付金具TS-1a	箇所	2	
		タイプ1　取付金具TS-1b	箇所	2	
		タイプ2　取付金具TS-2	箇所	1	
		タイプ3　取付金具TS-3a	箇所	1	
		タイプ3　取付金具TS-3b	箇所	2	

工 事 名	和田橋補修工事		
工事場所	京都市左京区大原来迎院町他地内		
図 面 名	排水管設置工　その２		
事業年度	令和８年度		
縮 尺	図 示	図面番号	4 ／ 23
京都市建設局土木管理部橋りょう健全推進課			

排水施設工　その３

排水管詳細図

タイプ1　天板プレートー体型排水装置 φ102

制作数＝4

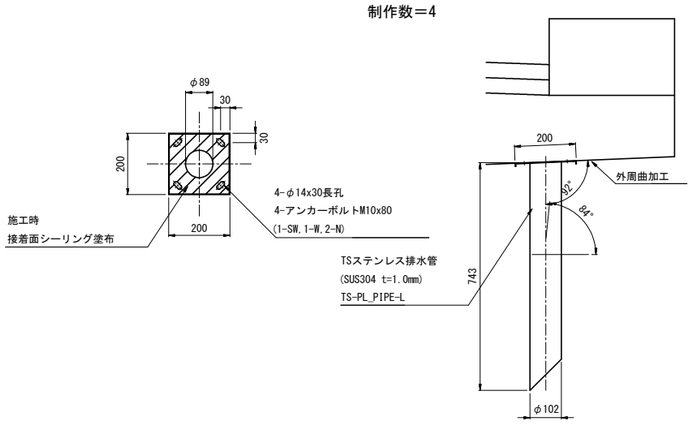

タイプ2　天板プレートー体型排水装置 φ127

制作数＝1

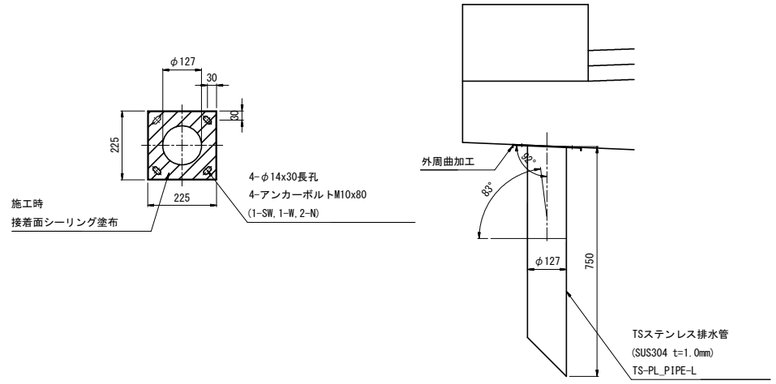

タイプ3　天板プレートー体型排水装置 φ152

制作数＝3

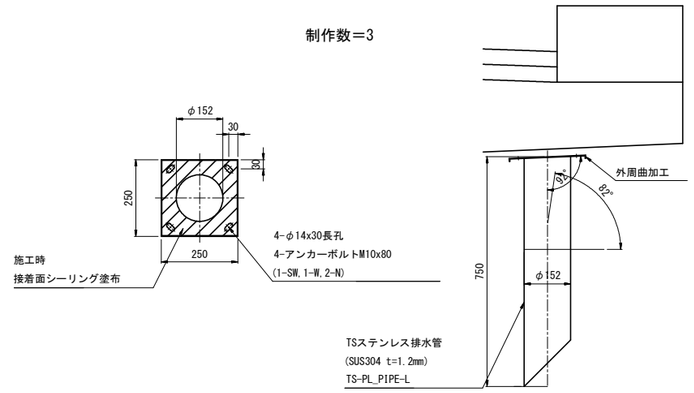

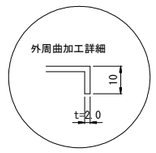

取付金具詳細図

TS-1a(1b)
製作数=2(2)

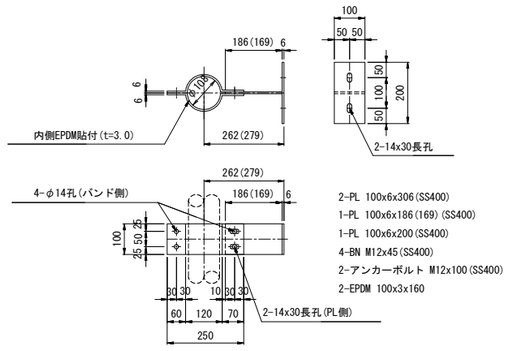

TS-2
製作数=1

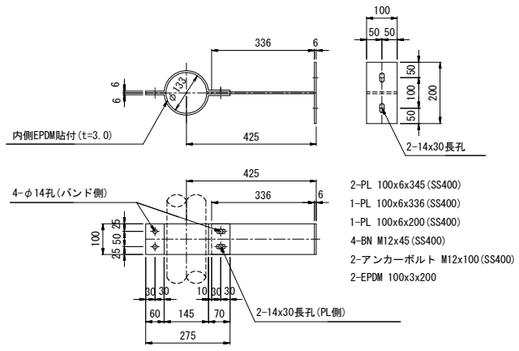

TS-3a(3b)
製作数=1(2)

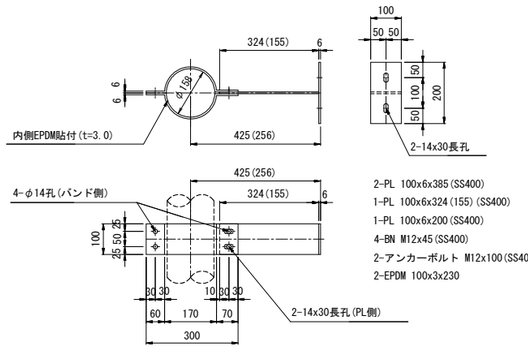

注）1.施工は鉄筋探査を実施のうえ、既設鉄筋を避けて
　　実施すること。

工 事 名	和田橋補修工事		
工事場所	京都市左京区大原来迎院町他地内		
図 面 名	排水管設置工　その３		
事業年度	令和８年度		
縮　尺	1 : 10	図面番号	5 ／ 23
京都市建設局土木管理部橋りょう健全推進課			

支承防錆工

平面図　S=1:60

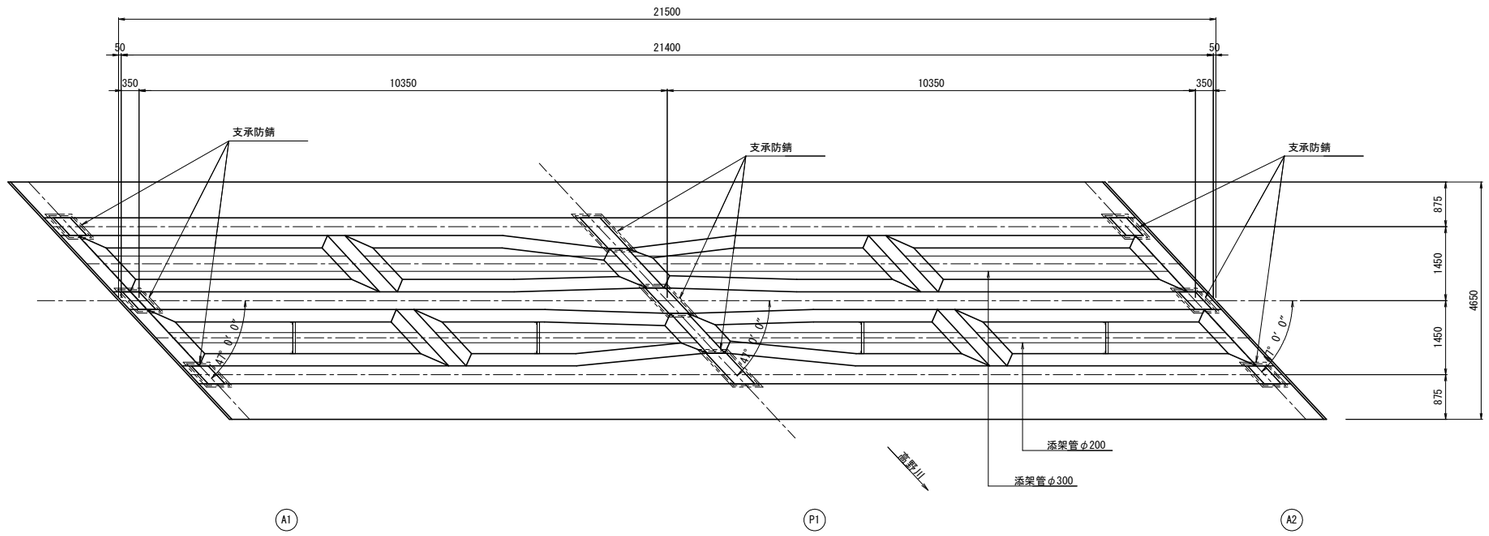

高機能長耐久防食防水テープ断面図

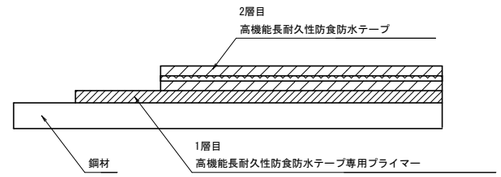

NETIS　SK-180017-VR　ウルトラワックステープ同等品以上

1. 施工にあたっては、事前に現地再確認・再計測を行ったうえで最終数量を決定すること。
2. シートの貼り代として50㎜を確保すること。

【支承防錆フロー】

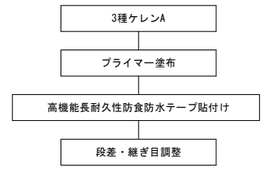

支承防錆詳細図

A1・A2橋台

平面図　S=1:5

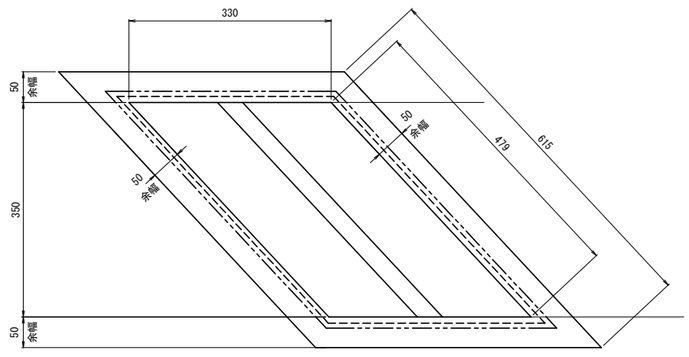

側面図　S=1:5

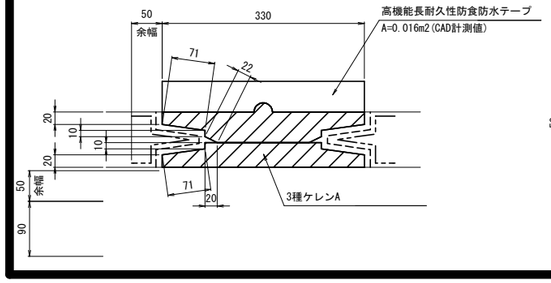

P1橋脚

平面図　S=1:5

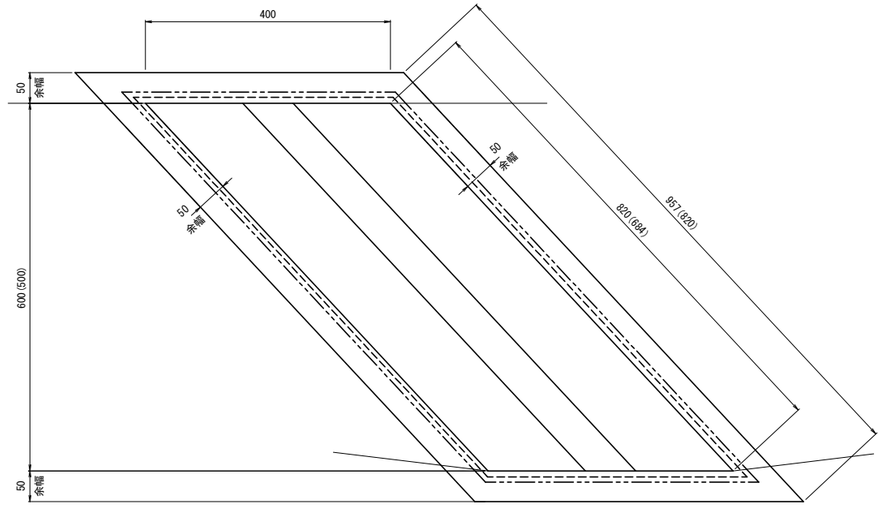

正面図　S=1:5

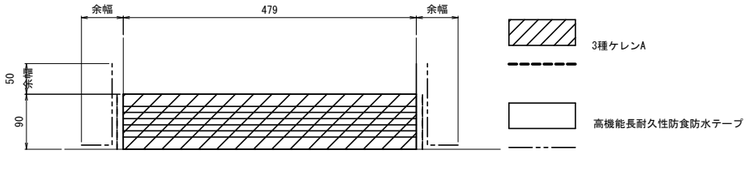

側面図　S=1:5

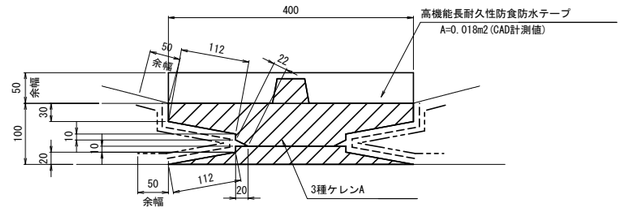

正面図　S=1:5

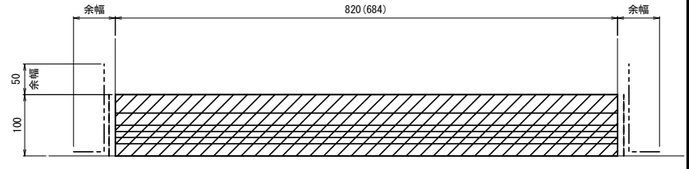

※(　)内寸法はG2桁を示す。

支承防錆工 数量表

種 別	細 別	規格・条件	単位	数 量	備 考
支承防錆工	支承防錆	高機能長耐久性防食防水テープ	m2	5.248	

工 事 名	和田橋補修工事		
工事場所	京都市左京区大原来迎院町他地内		
図 面 名	支承防錆工		
事業年度	令和８年度		
縮 尺	図 示	図面番号	6 ／ 23
京都市建設局土木管理部橋りょう健全推進課			

ひび割れ補修工・断面修復工　主桁（A1-P1径間）

主桁（A1-P1径間）

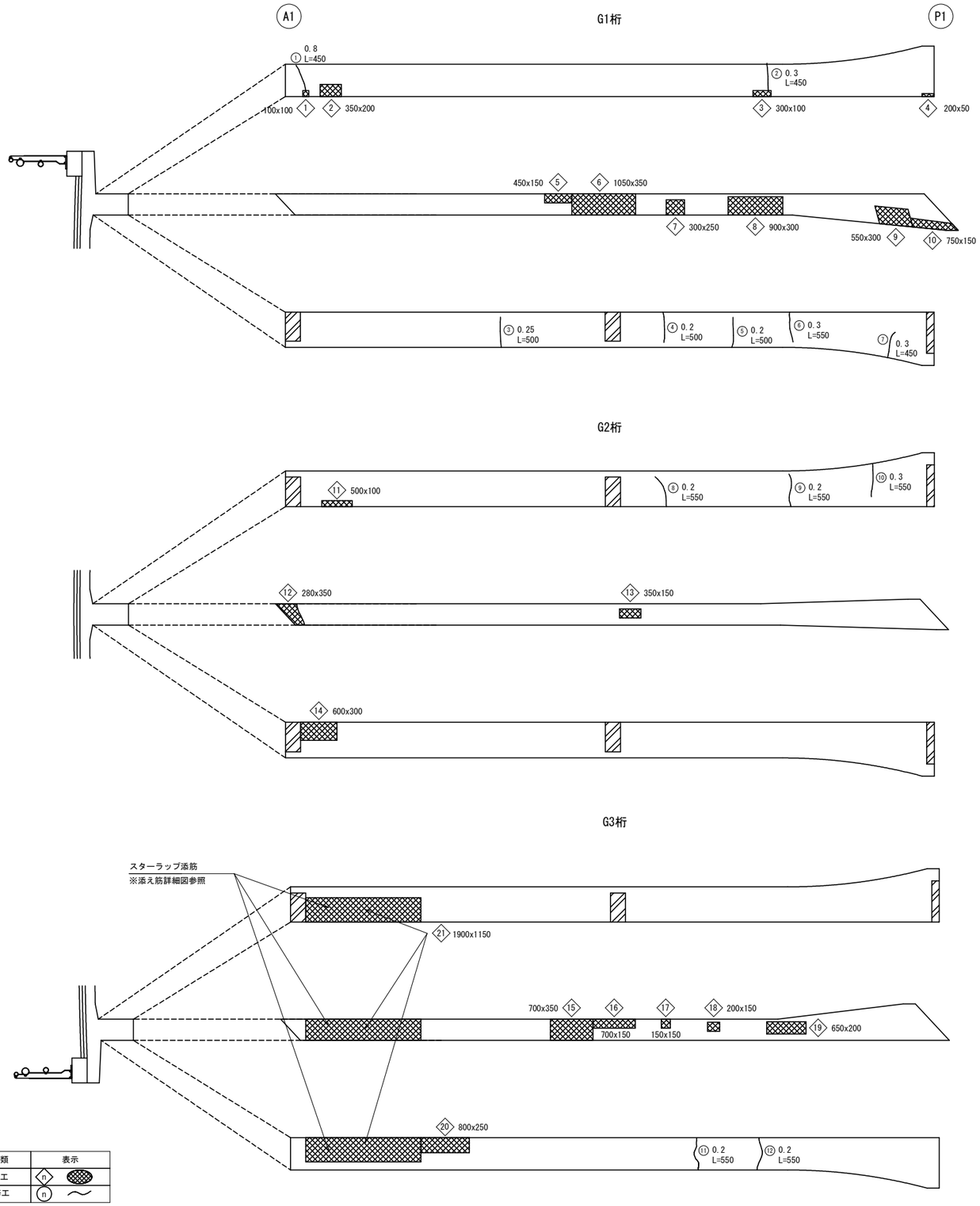

凡例

損傷の種類	表示
断面修復工	n ◇ ▨
ひび割れ補修工	n ○ ～

断面修復工　一覧表　　主桁（A1-P1径間）

番号	防錆処理	幅(m)	長さ(m)	深さ(m)	面積(m2)	体積(m3)
◇1	有	0.100	0.100	0.055	0.010	0.0006
◇2	有	0.350	0.200	0.055	0.070	0.0039
◇3	有	0.300	0.100	0.055	0.030	0.0017
◇4	無	0.200	0.050	0.010	0.010	0.0001
◇5	有	0.450	0.150	0.055	0.068	0.0037
◇6	有	1.050	0.350	0.055	0.368	0.0202
◇7	有	0.300	0.250	0.055	0.075	0.0041
◇8	有	0.900	0.300	0.055	0.270	0.0149
◇9	有	0.550	0.300	0.055	0.165	0.0091
◇10	有	0.750	0.150	0.055	0.113	0.0062
◇11	有	0.500	0.100	0.055	0.050	0.0028
◇12	有	0.280	0.350	0.055	0.098	0.0054
◇13	有	0.350	0.150	0.055	0.053	0.0029
◇14	有	0.600	0.300	0.055	0.180	0.0099
◇15	有	0.700	0.350	0.055	0.245	0.0135
◇16	有	0.700	0.150	0.055	0.105	0.0058
◇17	有	0.150	0.150	0.055	0.023	0.0013
◇18	有	0.200	0.150	0.055	0.030	0.0017
◇19	有	0.650	0.200	0.055	0.130	0.0072
◇20	有	0.800	0.250	0.055	0.200	0.0110
◇21	有	1.900	1.150	0.120	2.185	0.2622
	合　計（防錆処理有）				4.468	0.3881
	合　計（防錆処理無）				0.010	0.0001

ひび割れ補修工　一覧表　　主桁（A1-P1径間）

番号	幅(mm)	長さ(m)	番号	幅(mm)	長さ(m)
①	0.8	0.45	⑧	0.2	0.55
②	0.3	0.45	⑨	0.2	0.55
③	0.25	0.50	⑩	0.3	0.55
④	0.2	0.50	⑪	0.2	0.55
⑤	0.2	0.50	⑫	0.2	0.55
⑥	0.3	0.55	合　計		6.15
⑦	0.3	0.45			

工 事 名	和田橋補修工事		
工事場所	京都市左京区大原来迎院町他地内		
図 面 名	ひび割れ補修工・断面修復工　主桁（A1-P1径間）		
事業年度	令和８年度		
縮　尺	1 ： 40	図面番号	7 ／ 23
京都市建設局土木管理部橋りょう健全推進課			

ひび割れ補修工・断面修復工　横桁・橋面（A1-P1径間）

横桁（A1-P1径間）

横桁01

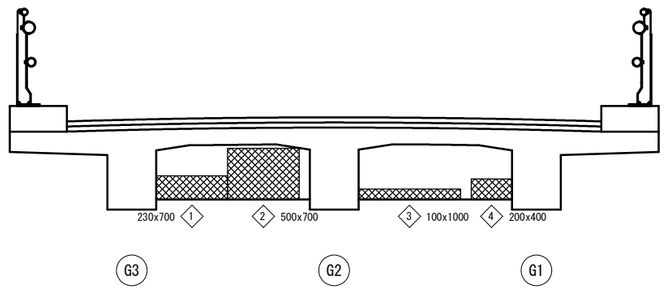

横桁02(起点側)

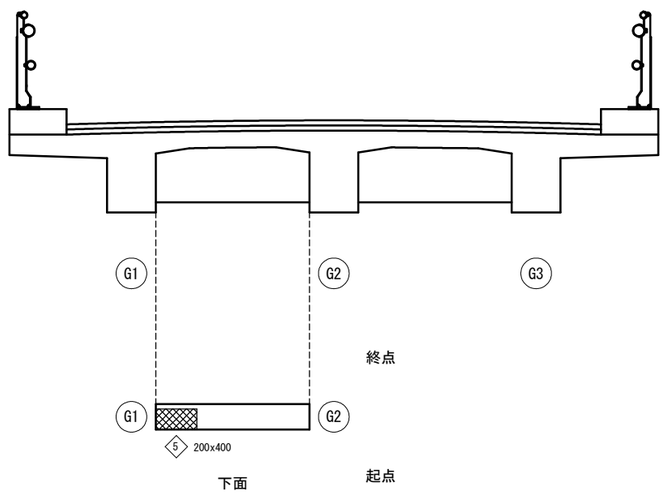

断面修復工 一覧表　　横桁（A1-P1径間）

番号	防錆処理	幅(m)	長さ(m)	深さ(m)	面積(m2)	体積(m3)
①	有	0.230	0.700	0.055	0.161	0.0089
②	有	0.500	0.700	0.055	0.350	0.0193
③	有	0.100	1.000	0.055	0.100	0.0055
④	有	0.200	0.400	0.055	0.080	0.0044
⑤	有	0.200	0.400	0.055	0.080	0.0044
合　計（防錆処理有）					0.771	0.0425
合　計（防錆処理無）					0.000	0.0000

橋面（A1-P1径間）

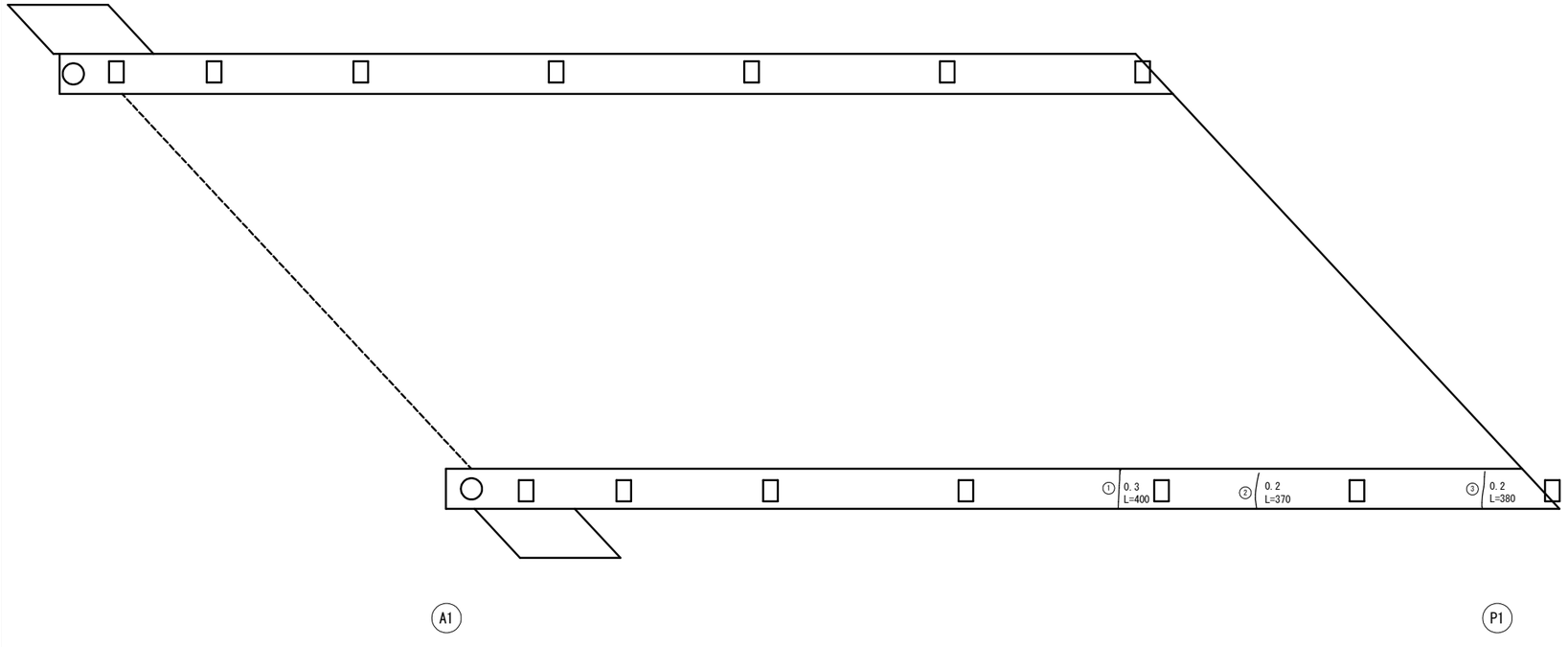

ひび割れ補修工 一覧表　　橋面（A1-P1径間）

番号	幅(mm)	長さ(m)
①	0.3	0.40
②	0.2	0.37
③	0.2	0.38
合　計		1.15

凡例

損傷の種類	表示
断面修復工	n
ひび割れ補修工	n

工事名	和田橋補修工事		
工事場所	京都市左京区大原来迎院町他地内		
図面名	ひび割れ補修工・断面修復工　横桁・橋面（A1-P1径間）		
事業年度	令和８年度		
縮　尺	1 : 30	図面番号	8 ／ 23
京都市建設局土木管理部橋りょう健全推進課			

ひび割れ補修工・断面修復工　床板（A1-P1径間）

床版（A1-P1径間）

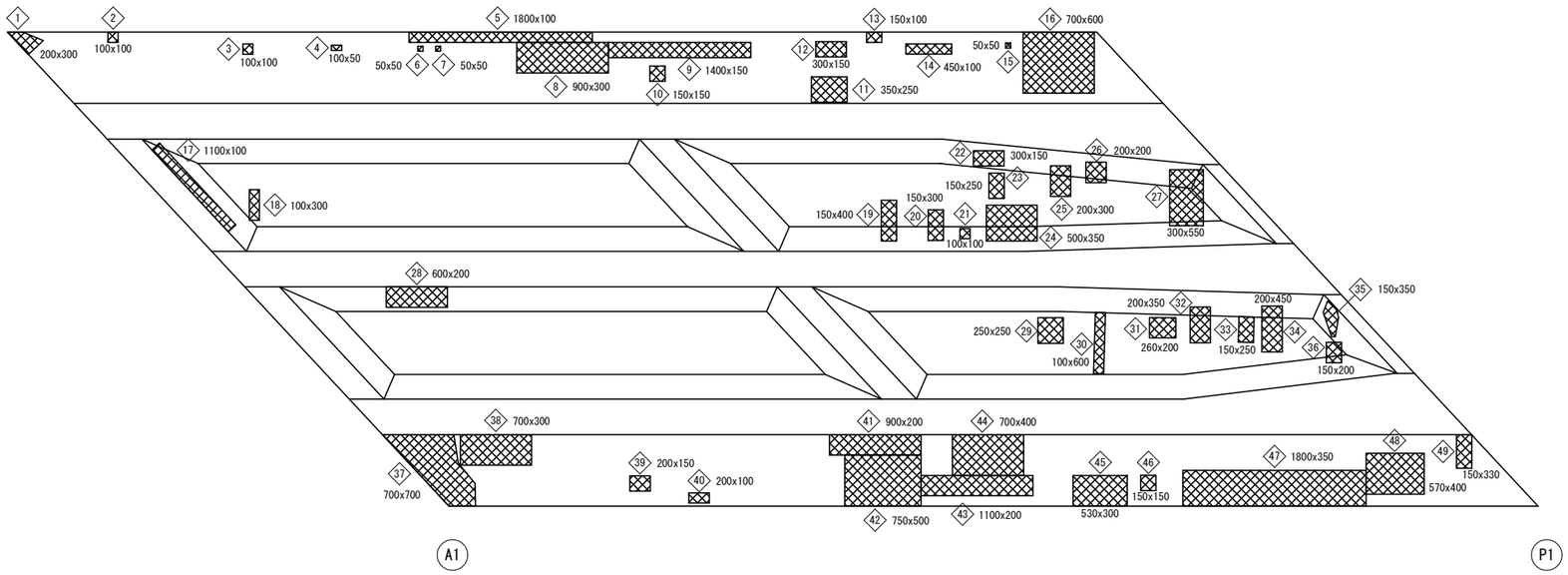

凡例

損傷の種類	表示
断面修復工	◇n
ひび割れ補修工	○n

断面修復工　一覧表　　床版（A1-P1径間）

番号	防錆処理	幅(m)	長さ(m)	深さ(m)	面積(m2)	体積(m3)
1	有	0.200	0.300	0.055	0.060	0.0033
2	有	0.100	0.100	0.055	0.010	0.0006
3	有	0.100	0.100	0.055	0.010	0.0006
4	有	0.100	0.050	0.055	0.005	0.0003
5	有	1.800	0.100	0.055	0.180	0.0099
6	有	0.050	0.050	0.055	0.003	0.0002
7	有	0.050	0.050	0.055	0.003	0.0002
8	有	0.900	0.300	0.055	0.270	0.0149
9	有	1.400	0.150	0.055	0.210	0.0116
10	有	0.150	0.150	0.055	0.023	0.0013
11	有	0.350	0.250	0.055	0.088	0.0048
12	有	0.300	0.150	0.055	0.045	0.0025
13	有	0.150	0.100	0.055	0.015	0.0008
14	有	0.450	0.100	0.055	0.045	0.0025
15	有	0.050	0.050	0.055	0.003	0.0002
16	有	0.700	0.600	0.055	0.420	0.0231
17	有	1.100	0.100	0.055	0.110	0.0061
18	有	0.100	0.300	0.055	0.030	0.0017
19	有	0.150	0.400	0.055	0.060	0.0033
20	有	0.150	0.300	0.055	0.045	0.0025
21	有	0.100	0.100	0.055	0.010	0.0006
22	有	0.300	0.150	0.055	0.045	0.0025
23	有	0.150	0.250	0.055	0.038	0.0021
24	有	0.500	0.350	0.055	0.175	0.0096
25	有	0.200	0.300	0.055	0.060	0.0033
26	有	0.200	0.200	0.055	0.040	0.0022
27	有	0.300	0.550	0.055	0.165	0.0091
28	有	0.600	0.200	0.055	0.120	0.0066
29	有	0.250	0.250	0.055	0.063	0.0035
30	有	0.100	0.600	0.055	0.060	0.0033
31	有	0.260	0.200	0.055	0.052	0.0029
32	有	0.200	0.350	0.055	0.070	0.0039
33	有	0.150	0.250	0.055	0.038	0.0021
34	有	0.200	0.450	0.055	0.090	0.0050
35	有	0.150	0.350	0.055	0.053	0.0029
36	有	0.150	0.200	0.055	0.030	0.0017
37	有	0.700	0.700	0.055	0.490	0.0270
38	有	0.700	0.300	0.055	0.210	0.0116
39	有	0.200	0.150	0.055	0.030	0.0017
40	有	0.200	0.100	0.055	0.020	0.0011
41	有	0.900	0.200	0.055	0.180	0.0099
42	有	0.750	0.500	0.055	0.375	0.0206
43	有	1.100	0.200	0.055	0.220	0.0121
44	有	0.700	0.400	0.055	0.280	0.0154
45	有	0.530	0.300	0.055	0.159	0.0087
46	有	0.150	0.150	0.055	0.023	0.0013
47	有	1.800	0.350	0.055	0.630	0.0347
48	有	0.570	0.400	0.055	0.228	0.0125
49	有	0.150	0.330	0.055	0.050	0.0028
合　計（防錆処理有）					5.639	0.3111
合　計（防錆処理無）					0.000	0.0000

工事名	和田橋補修工事
工事場所	京都市左京区大原来迎院町他地内
図面名	ひび割れ補修工・断面修復工　床板（A1-P1径間）
事業年度	令和８年度
縮尺	1：30
図面番号	9 ／ 23
京都市建設局土木管理部橋りょう健全推進課	

ひび割れ補修工・断面修復工　詳細図（A1-P1径間）

左官工法詳細図

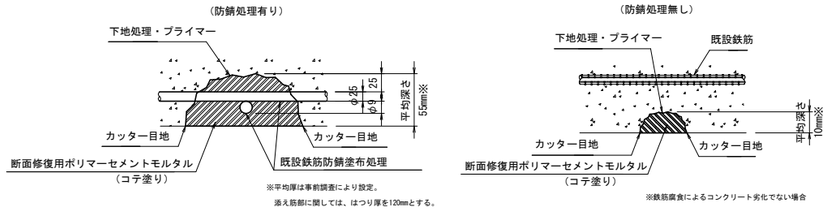

断面修復工特記事項

1．断面修復はつり深さは、現地のコンクリート劣化状況により決定すること。
2．断面修復面積は、コンクリートの劣化状況により決定するものとし現地にて確認すること。
3．断面修復の箇所のフェザーエッジを回避するため、コンクリートカッターで切れ目を入れること。

低圧注入工法詳細図

（ひび割れ幅　0.2mm以上1.0mm未満）

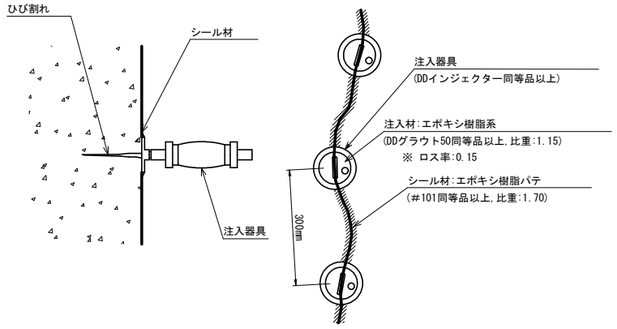

添え筋詳細図

フレア溶接詳細図　S=1:5

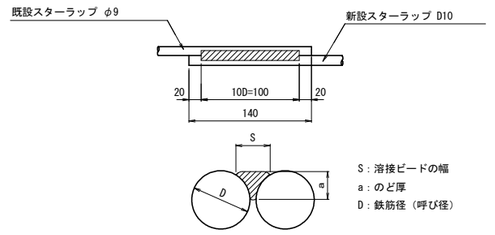

添え筋要領図　S=1:5

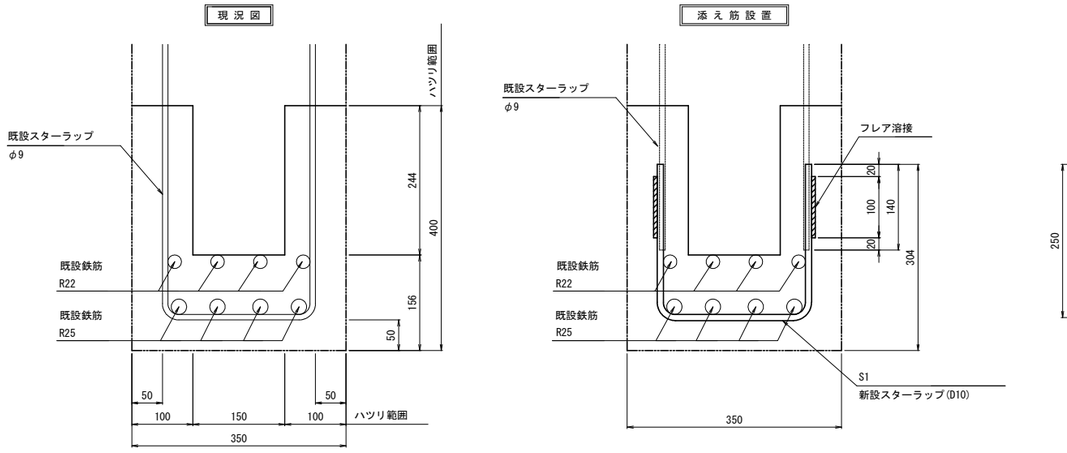

添え筋配筋図　S=1:10

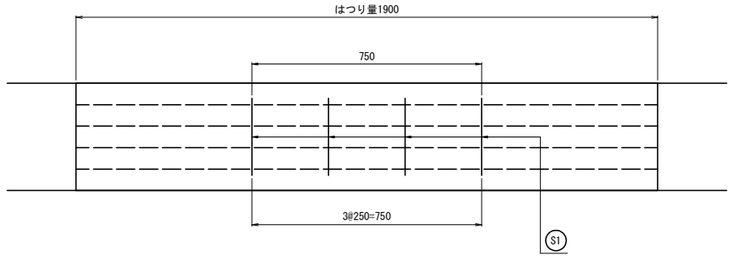

鉄筋加工図　S=1:5

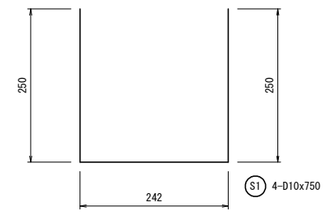

主桁(G3桁) 添え筋設置

記　号	径	長　さ (mm)	本　数	単位質量 (kg/m)	1本当り質量 (kg)	質　量 (kg)	摘　要
S1	D10	750	4	0.560	0.42	2	凵
						2 kg	
				SD345	D10	2 kg	
					合計	2 kg	
				フレア溶接		8 箇所(1.504m)換算率1.88	
				型枠		2.835 m2	

工 事 名	和田橋補修工事		
工事場所	京都市左京区大原来迎院町他地内		
図 面 名	ひび割れ補修工・断面修復工　詳細図（A1-P1径間）		
事業年度	令和８年度		
縮　尺	図　示	図面番号	10 ／ 23
京都市建設局土木管理部橋りょう健全推進課			

ひび割れ補修工・断面修復工　主桁（P1-A2径間）

主桁（P1-A2径間）

G1桁

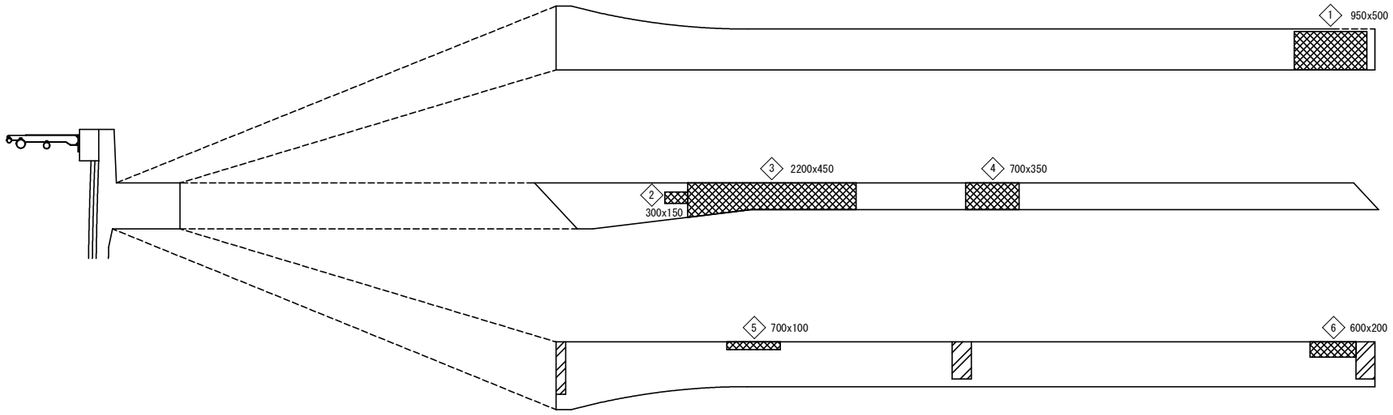

G2桁

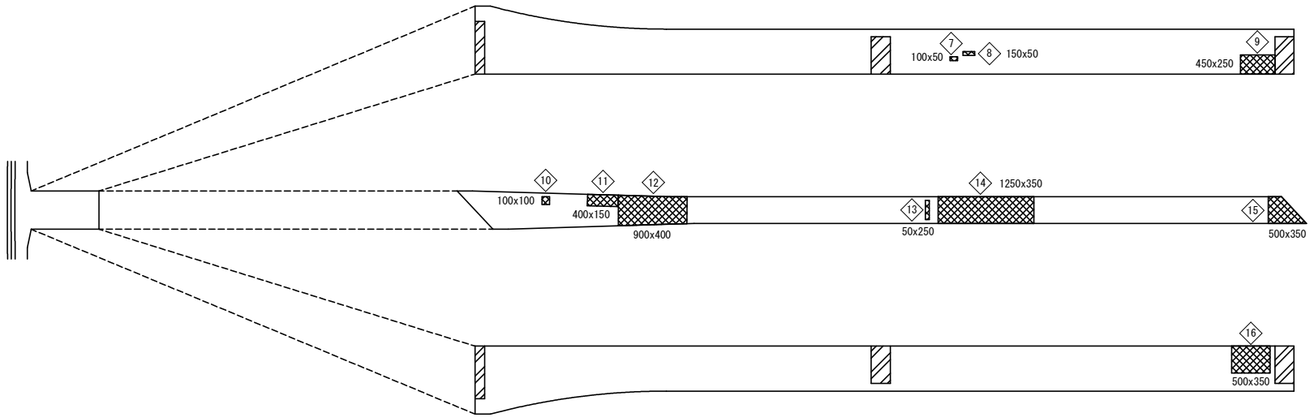

G3桁

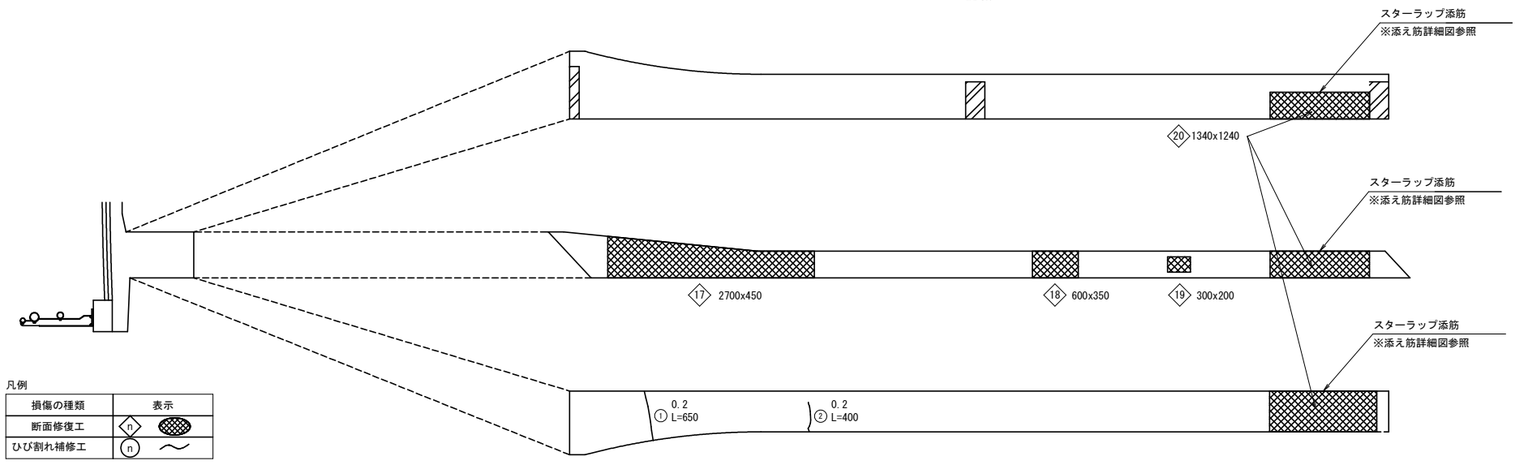

凡例

損傷の種類	表示
断面修復工	n
ひび割れ補修工	n

断面修復工　一覧表　　主桁（P1-A2径間）

番号	防錆処理	幅(m)	長さ(m)	深さ(m)	面積(m2)	体積(m3)
1	有	0.950	0.500	0.055	0.475	0.0261
2	有	0.300	0.150	0.055	0.045	0.0025
3	有	2.200	0.450	0.055	0.990	0.0545
4	有	0.700	0.350	0.055	0.245	0.0135
5	有	0.700	0.100	0.055	0.070	0.0039
6	有	0.600	0.200	0.055	0.120	0.0066
7	有	0.100	0.050	0.055	0.005	0.0003
8	有	0.150	0.050	0.055	0.008	0.0004
9	有	0.450	0.250	0.055	0.113	0.0062
10	有	0.100	0.100	0.055	0.010	0.0006
11	有	0.400	0.150	0.055	0.060	0.0033
12	有	0.900	0.400	0.055	0.360	0.0198
13	有	0.050	0.250	0.055	0.013	0.0007
14	有	1.250	0.350	0.055	0.438	0.0241
15	有	0.500	0.350	0.055	0.175	0.0096
16	有	0.500	0.350	0.055	0.175	0.0096
17	有	2.700	0.450	0.055	1.215	0.0668
18	有	0.600	0.350	0.055	0.210	0.0116
19	無	0.300	0.200	0.010	0.060	0.0006
20	有	1.340	1.240	0.120	1.662	0.1994
合　計（防錆処理有）					6.389	0.4595
合　計（防錆処理無）					0.060	0.0006

ひび割れ補修工　一覧表　　主桁（P1-A2径間）

番号	幅(mm)	長さ(m)
①	0.2	0.65
②	0.2	0.40
合　計		1.05

工事名	和田橋補修工事		
工事場所	京都市左京区大原来迎院町他地内		
図面名	ひび割れ補修工・断面修復工　主桁（P1-A2径間）		
事業年度	令和８年度		
縮尺	1：40	図面番号	11 ／ 23
京都市建設局土木管理部橋りょう健全推進課			

ひび割れ補修工・断面修復工　横桁・橋面（P1-A2径間）

横桁（P1-A2径間）

横桁01

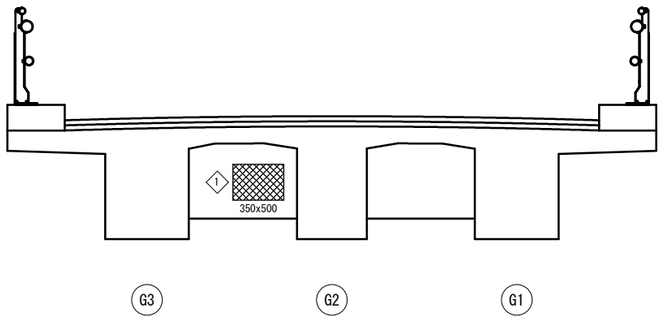

横桁02(起点側)

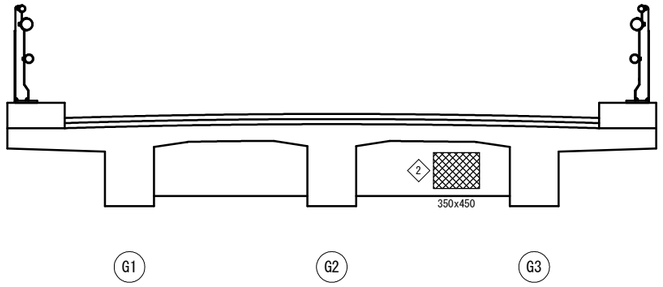

横桁03

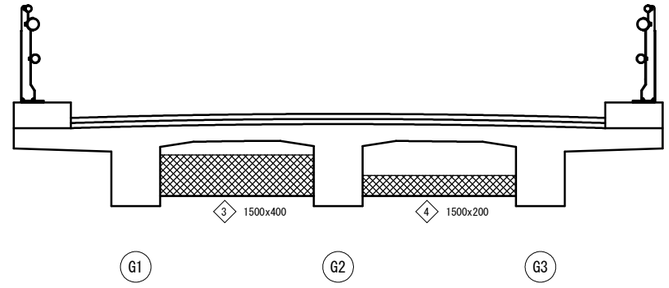

断面修復工 一覧表　　横桁（P1-A2径間）

番号	防錆処理	幅(m)	長さ(m)	深さ(m)	面積(m2)	体積(m3)
①	有	0.350	0.500	0.055	0.175	0.0096
②	有	0.350	0.450	0.055	0.158	0.0087
③	有	1.500	0.400	0.055	0.600	0.0330
④	有	1.500	0.200	0.055	0.300	0.0165
合　計（防錆処理有）					1.233	0.0678
合　計（防錆処理無）					0.000	0.0000

橋面（P1-A2径間）

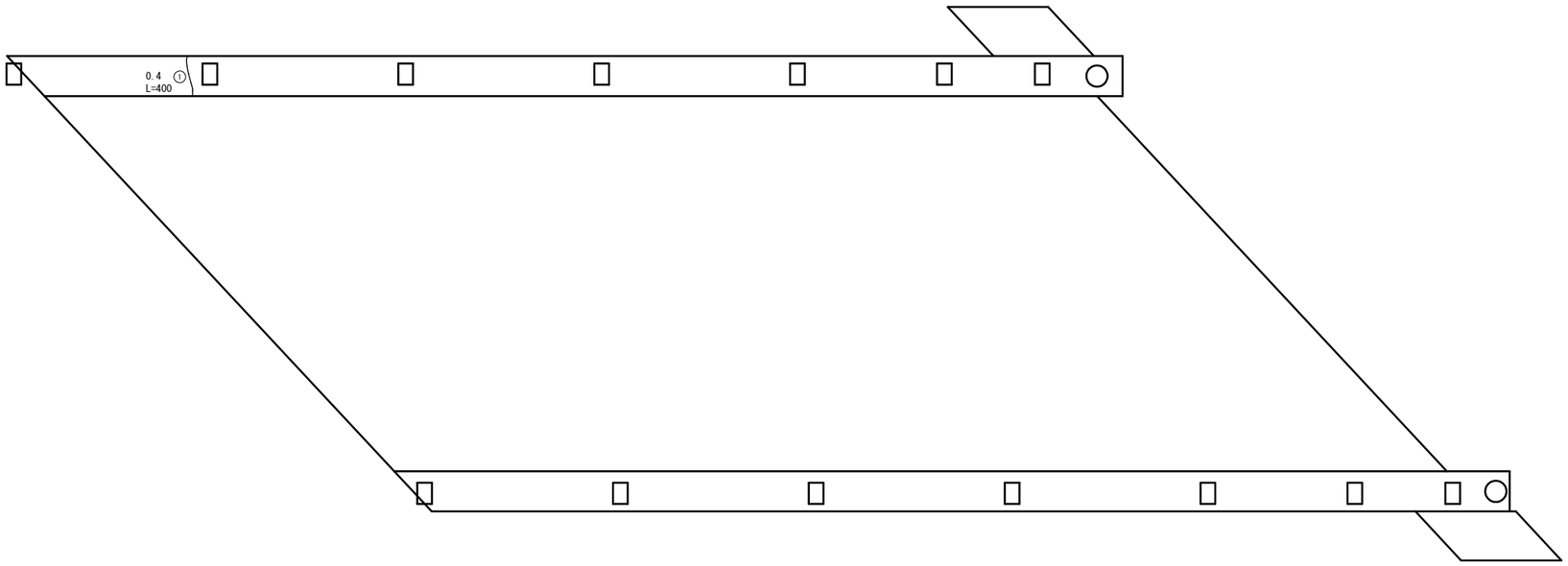

ひび割れ補修工 一覧表　　橋面（P1-A2径間）

番号	幅(mm)	長さ(m)
①	0.4	0.40
合　計		0.40

凡例

損傷の種類	表示
断面修復工	◇n
ひび割れ補修工	○n

工事名	和田橋補修工事		
工事場所	京都市左京区大原来迎院町他地内		
図面名	ひび割れ補修工・断面修復工　横桁・橋面（P1-A2径間）		
事業年度	令和８年度		
縮尺	1：30	図面番号	12 ／ 23
京都市建設局土木管理部橋りょう健全推進課			

ひび割れ補修工・断面修復工　床板（P1-A2径間）

床版（P1-A2径間）

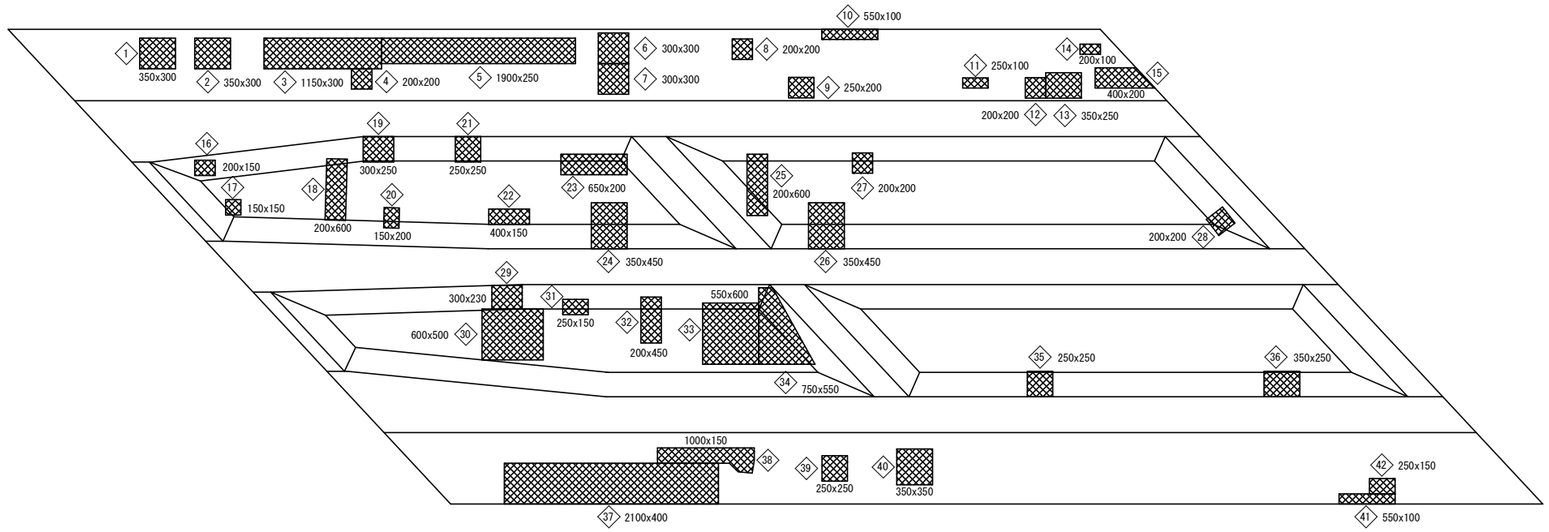

断面修復工 一覧表　　床板（P1-A2径間）

番号	防錆処理	幅(m)	長さ(m)	深さ(m)	面積(m2)	体積(m3)
1	有	0.350	0.300	0.055	0.105	0.0058
2	有	0.350	0.300	0.055	0.105	0.0058
3	有	1.150	0.300	0.055	0.345	0.0190
4	有	0.200	0.200	0.055	0.040	0.0022
5	有	1.900	0.250	0.055	0.475	0.0261
6	有	0.300	0.300	0.055	0.090	0.0050
7	有	0.300	0.300	0.055	0.090	0.0050
8	有	0.200	0.200	0.055	0.040	0.0022
9	有	0.250	0.200	0.055	0.050	0.0028
10	無	0.550	0.100	0.010	0.055	0.0006
11	有	0.250	0.100	0.055	0.025	0.0014
12	有	0.200	0.200	0.055	0.040	0.0022
13	有	0.350	0.250	0.055	0.088	0.0048
14	有	0.200	0.100	0.055	0.020	0.0011
15	無	0.400	0.200	0.010	0.080	0.0008
16	有	0.200	0.150	0.055	0.030	0.0017
17	有	0.150	0.150	0.055	0.023	0.0013
18	有	0.200	0.600	0.055	0.120	0.0066
19	有	0.300	0.250	0.055	0.075	0.0041
20	有	0.150	0.200	0.055	0.030	0.0017
21	有	0.250	0.250	0.055	0.063	0.0035
22	有	0.400	0.150	0.055	0.060	0.0033
23	有	0.650	0.200	0.055	0.130	0.0072
24	有	0.350	0.450	0.055	0.158	0.0087
25	有	0.200	0.600	0.055	0.120	0.0066
26	有	0.350	0.450	0.055	0.158	0.0087
27	有	0.200	0.200	0.055	0.040	0.0022
28	有	0.200	0.200	0.055	0.040	0.0022
29	有	0.300	0.230	0.055	0.069	0.0038
30	有	0.600	0.500	0.055	0.300	0.0165
31	有	0.250	0.150	0.055	0.038	0.0021
32	有	0.200	0.450	0.055	0.090	0.0050
33	有	0.550	0.600	0.055	0.330	0.0182
34	有	0.750	0.550	0.055	0.413	0.0227
35	有	0.250	0.250	0.055	0.063	0.0035
36	有	0.350	0.250	0.055	0.088	0.0048
37	有	2.100	0.400	0.055	0.840	0.0462
38	無	1.000	0.150	0.010	0.150	0.0015
39	有	0.250	0.250	0.055	0.063	0.0035
40	有	0.350	0.350	0.055	0.123	0.0068
41	有	0.550	0.100	0.055	0.055	0.0030
42	有	0.250	0.150	0.055	0.038	0.0021
合　計（防錆処理有）					5.070	0.2794
合　計（防錆処理無）					0.285	0.0029

凡例

損傷の種類	表示
断面修復工	n
ひび割れ補修工	n

工事名	和田橋補修工事		
工事場所	京都市左京区大原来迎院町他地内		
図面名	ひび割れ補修工・断面修復工　床板（P1-A2径間）		
事業年度	令和８年度		
縮尺	1：30	図面番号	13 ／ 23
京都市建設局土木管理部橋りょう健全推進課			

ひび割れ補修工・断面修復工　詳細図（P1-A2径間）

左官工法詳細図

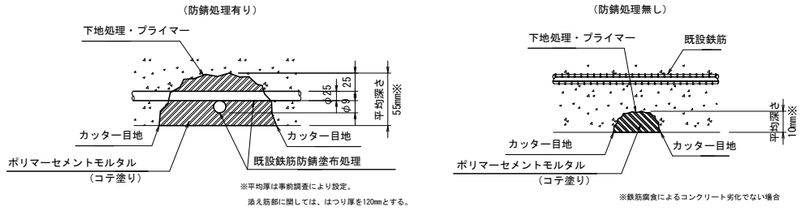

断面修復工特記事項

1．断面修復はつり深さは、現地のコンクリート劣化状況により決定すること。
2．断面修復面積は、コンクリートの劣化状況により決定するものとし現地にて確認すること。
3．断面修復の箇所のフェザーエッジを回避するため、コンクリートカッターで切れ目を入れること。

低圧注入工法詳細図

（ひび割れ幅　0.2mm以上1.0mm未満）

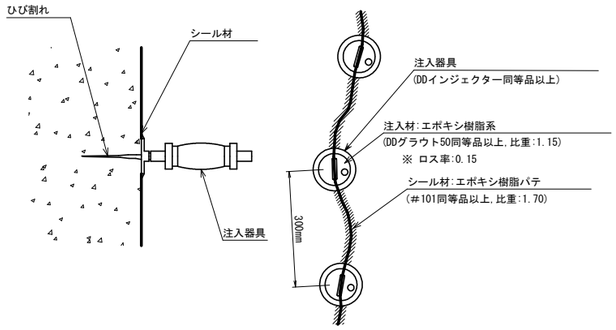

添え筋詳細図

フレア溶接詳細図　S=1:5

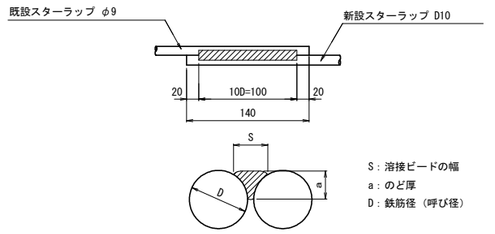

添え筋要領図　S=1:5

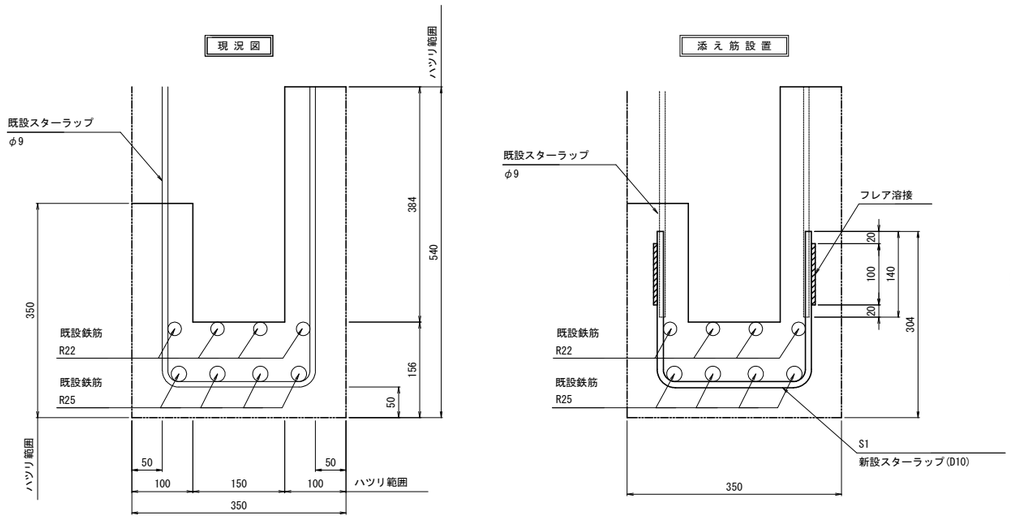

添え筋配筋図　S=1:10

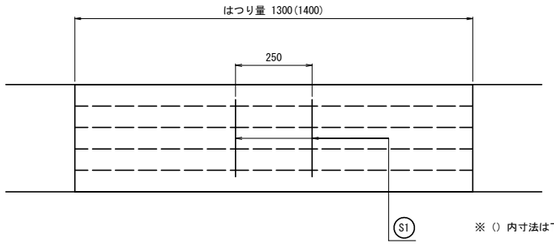

鉄筋加工図　S=1:5

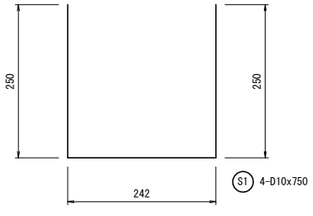

主桁(G3桁)　添え筋設置

記　号	径	長　さ (mm)	本　数	単位質量 (kg/m)	1本当り質量 (kg)	質　量 (kg)	摘　要
S1	D10	750	2	0.560	0.42	1	口
						1 kg	
				SD345	D10	1 kg	
					合計	1 kg	
				フレア溶接		4 箇所(0.752m)換算率1.88	
				型枠		2.064 m2	

ひび割れ補修工・断面修復工　数量表（A1-P1径間、P1-A2径間）

種　別	細　別	規格・条件	単位	数　量	備　考
ひび割れ補修工	低圧注入工法	ひび割れ延長	m	8.750	
		注入材　DDグラウト50同等品以上	kg	0.114	ロス率(0.15)を含む。
		シール材　#101同等品以上	kg	2.231	ロス率を含まない。
		注入器具　DDインジェクター同等品以上	個	37	
断面修復工	左官工法	ポリマーセメントモルタル	m3	1.552	防錆処理:有　1.548m3 防錆処理:無　0.004m3
	鉄筋工	SD345　D10	kg	3.000	
	現場溶接	フレア溶接	m	2.256	換算率1.88
	型枠	一般型枠	m2	4.899	

工事名	和田橋補修工事		
工事場所	京都市左京区大原来迎院町他地内		
図面名	ひび割れ補修工・断面修復工　詳細図（P1-A2径間）		
事業年度	令和８年度		
縮　尺	図　示	図面番号	14 ／ 23
京都市建設局土木管理部橋りょう健全推進課			

参考図（足場工）

側面図　S=1:80

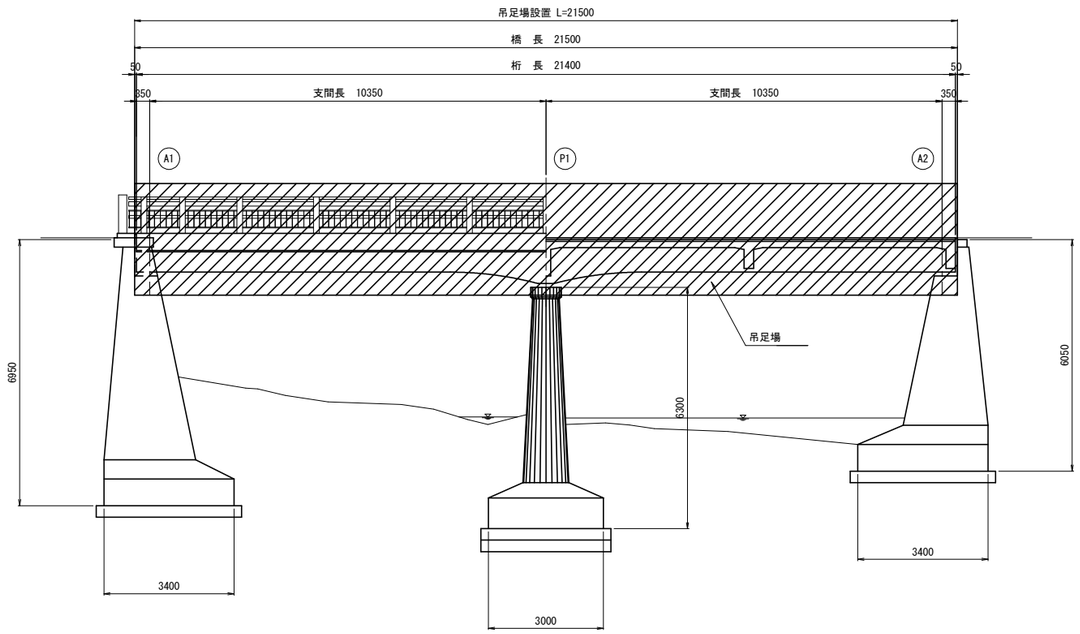

標準断面図　S=1:30

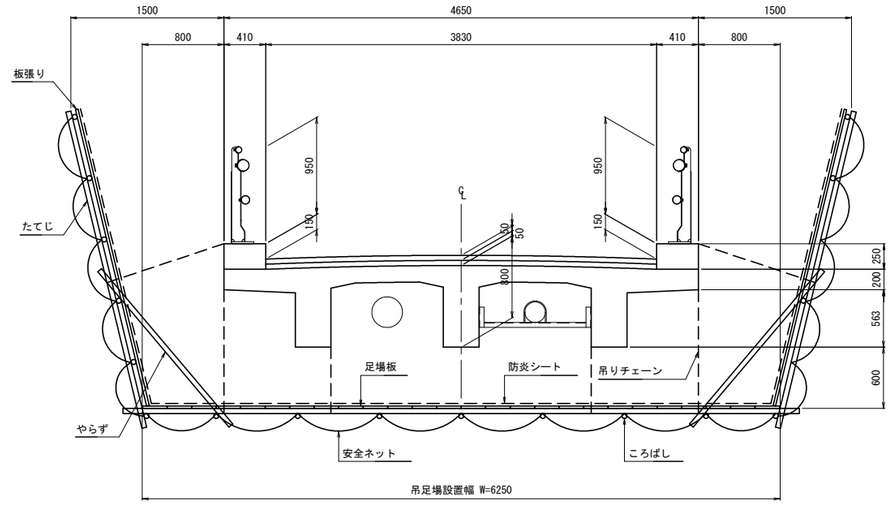

平面図　S=1:80

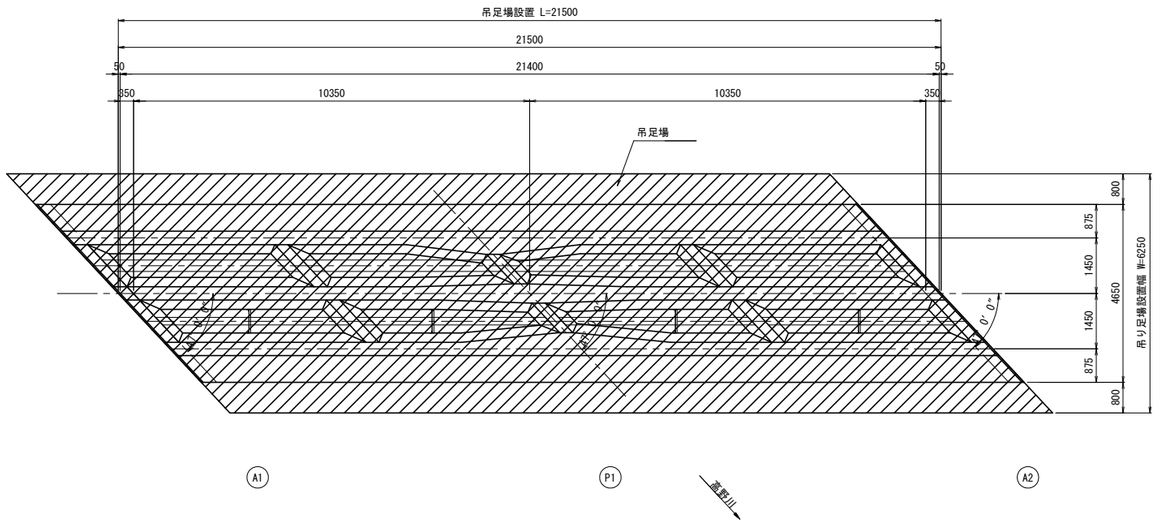

足場工 数量表

種 別	細 別	規格・条件	単位	数 量	備 考
足場工	吊足場	桁高＜1.5	m2	134.375	

※吊足場は、「橋梁架設工事の積算」（日本建設機械施工協会）の補修用足場工TYPE-A1,Bを基本とする。

※吊足場の供用期間は、2.5箇月を想定している。

工 事 名	和田橋補修工事		
工事場所	京都市左京区大原来迎院町他地内		
図 面 名	参考図（足場工）		
事業年度	令和８年度		
縮　尺	図　示	図面番号	15 ／ 23
京都市建設局土木管理部橋りょう健全推進課			

耐震補強一般図

側面図

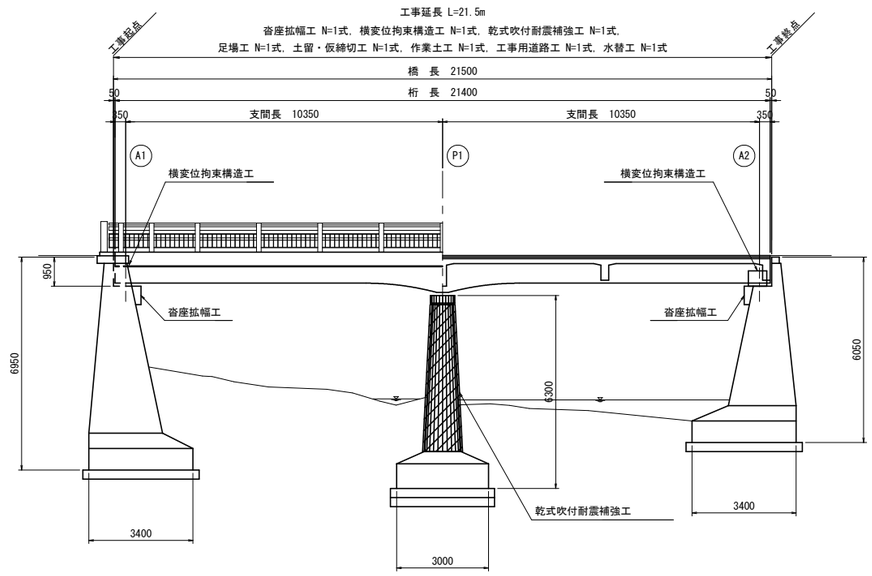

下部構造正面図

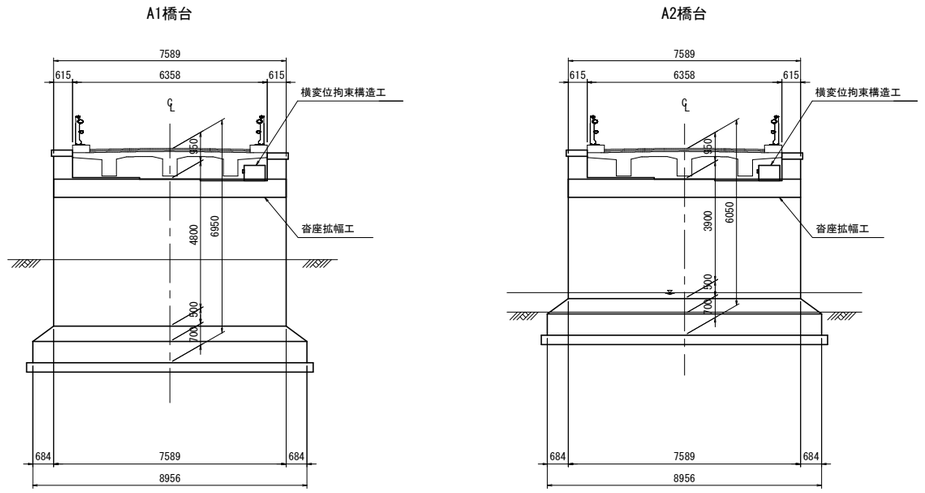

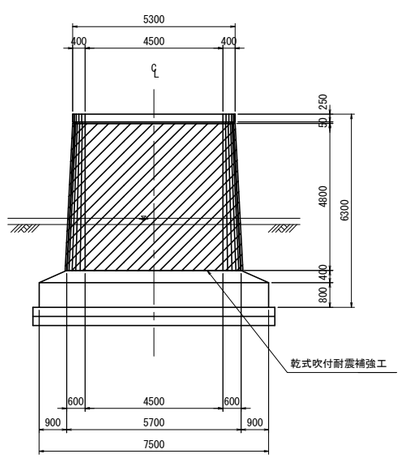

平面図

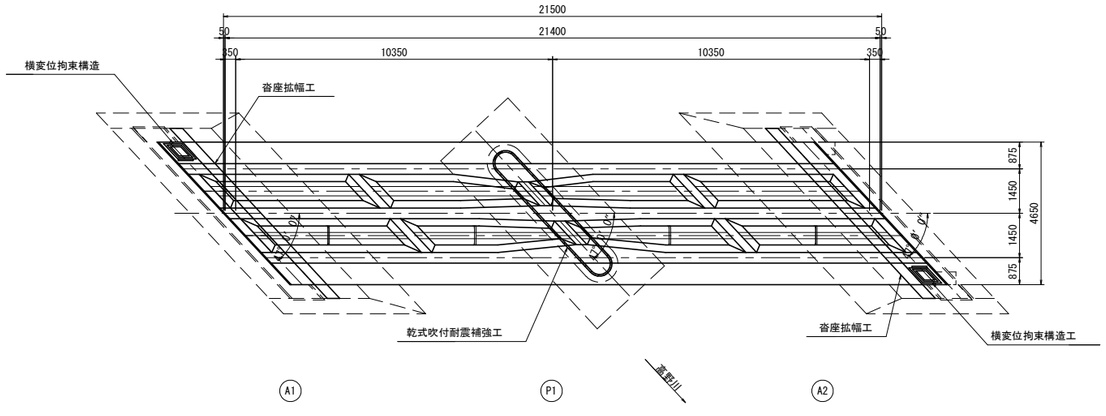

注）　1. 施工にあたっては、現地測量を行い、
既設構造物の寸法等を確認すること。

工 事 名	和田橋補修工事		
工事場所	京都市左京区大原来迎院町他地内		
図 面 名	耐震補強一般図		
事業年度	令和８年度		
縮　尺	1 ： 100	図面番号	16 ／ 23
京都市建設局土木管理部橋りょう健全推進課			

沓座拡幅工

A1橋台・A2橋台

正面図 S=1:20

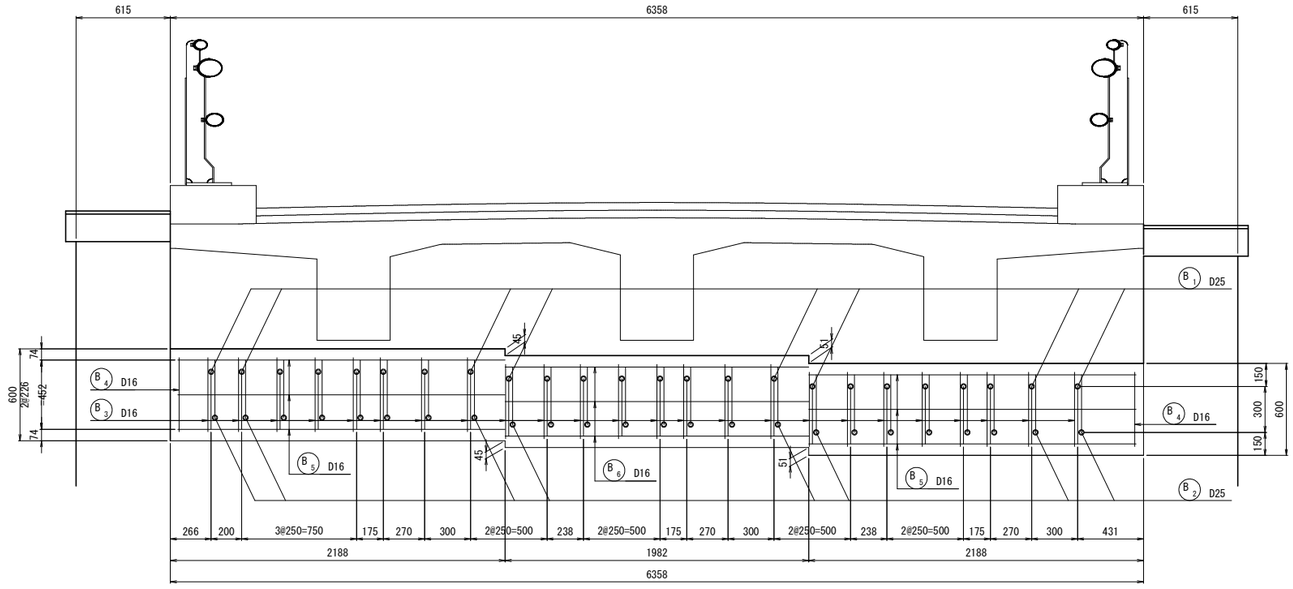

断面図 S=1:20

1-1

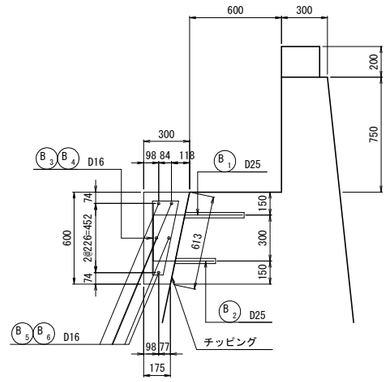

鉄筋表

(1橋台当り)

記号	径	長さ (mm)	本数	単位質量 (kg/m)	1本当り質量 (kg)	質量 (kg)	摘要
A1橋台・A2橋台							
B1	D25	970	24	3.98	3.86	93	(アンカー筋)
B2	D25	780	24	3.98	3.10	75	(アンカー筋)
B3	D16	1630	24	1.56	2.54	61	
B4	D16	1820	2	1.56	2.84	6	
B5	D16	2140	10	1.56	3.34	33	
B6	D16	1990	5	1.56	3.10	16	
		SD345	D25	168 kg	(アンカー筋含む)		
			D16	116 kg			
			合計	284 kg			
コンクリート削孔 φ35 (L=391)				24 箇所			
コンクリート削孔 φ35 (L=266)				24 箇所			

アンカー鉄筋定着部詳細図 S=1:5

上段

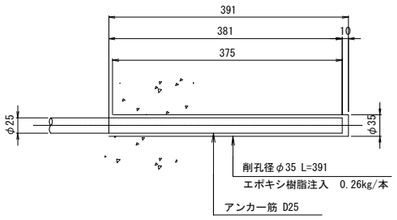

下段

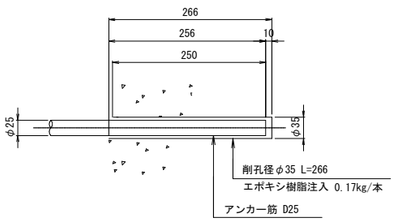

平面図 S=1:20

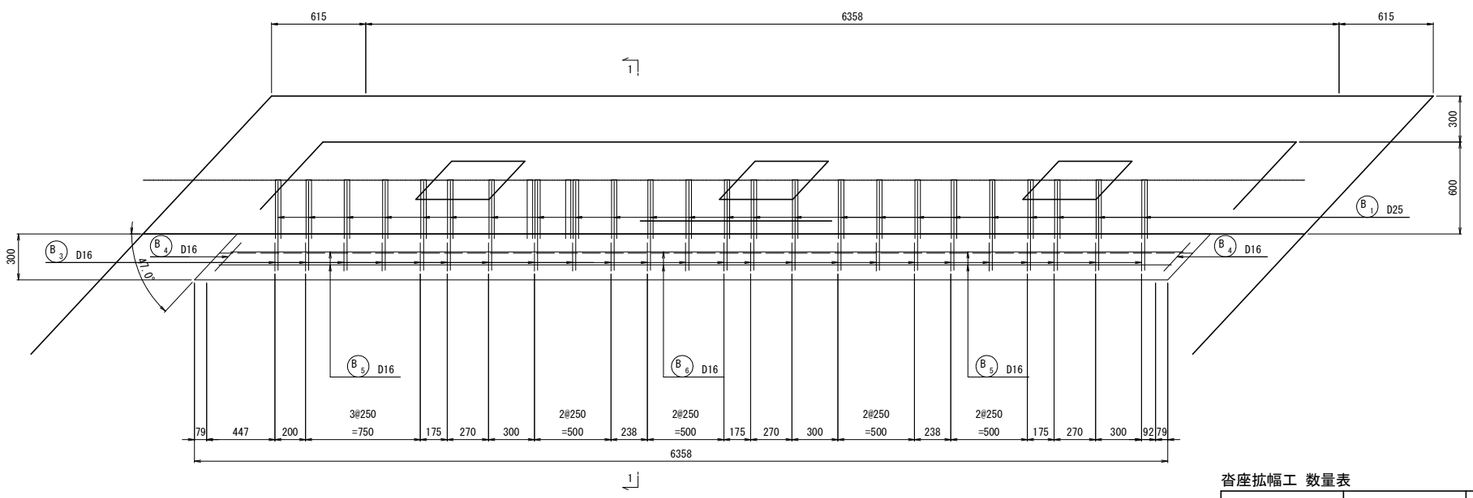

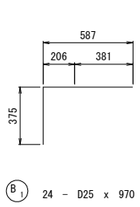

B1 24 - D25 x 970

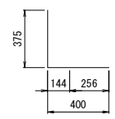

B2 24 - D25 x 780

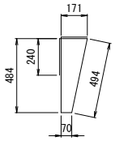

B3 24 - D16 x 1630

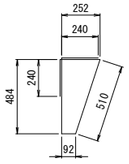

B4 2 - D16 x 1820

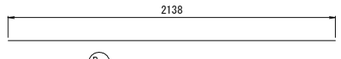

B5 10 - D16 x 2140

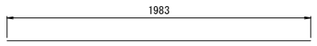

B6 5 - D16 x 1990

沓座拡幅工 数量表

種別	細別	規格・条件	単位	数量	備考
沓座拡幅工	ﾁｯﾋﾟﾝｸﾞ	t=2cm以下	m2	8	
	ｺﾝｸﾘｰﾄ削孔	φ35 L=391 φ35 L=266	孔	96	
	ｱﾝｶｰ筋挿入	L=391 SD345 D25	本	48	
	ｱﾝｶｰ筋挿入	L=266 SD345 D25	本	48	
	ｺﾝｸﾘｰﾄ	24-12-25BB	m3	1.812	
	型枠	一般型枠	m2	10.884	
	鉄筋	SD345 D25 SD345 D16	t	0.568	

注) 1. 施工は鉄筋探査を実施のうえ、既設鉄筋を避けて実施すること。
2. 鉄筋の材質はSD345とする。
3. コンクリートの設計基準強度は24N/mm2とする。

工事名	和田橋補修工事		
工事場所	京都市左京区大原来迎院町他地内		
図面名	沓座拡幅工		
事業年度	令和８年度		
縮尺	図示	図面番号	17 ／ 23

京都市建設局土木管理部橋りょう健全推進課

横変位拘束構造工

A1橋台・A2橋台

正面図　S=1:20

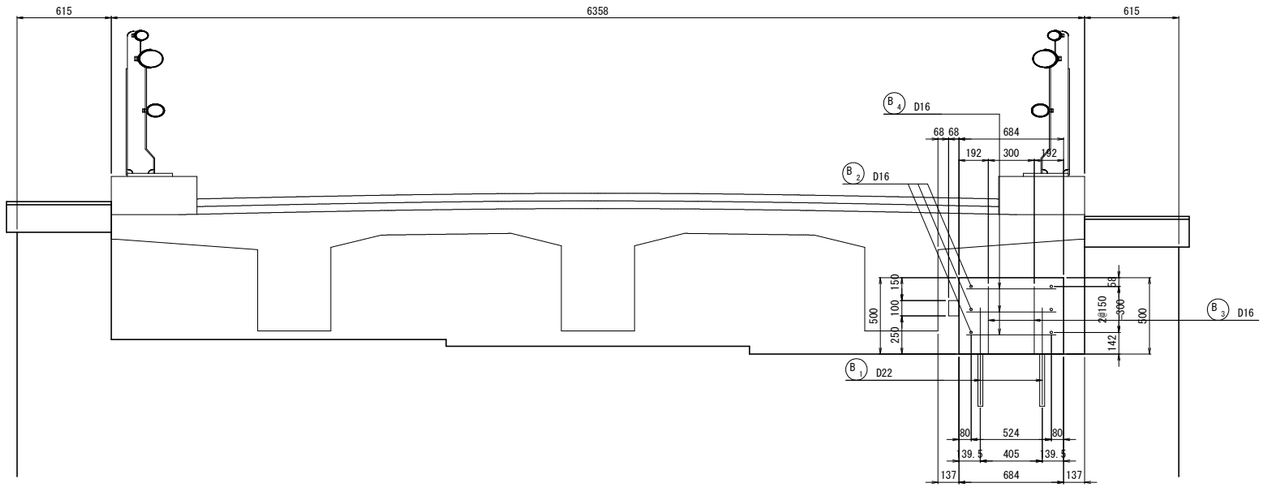

断面図　S=1:20

1-1

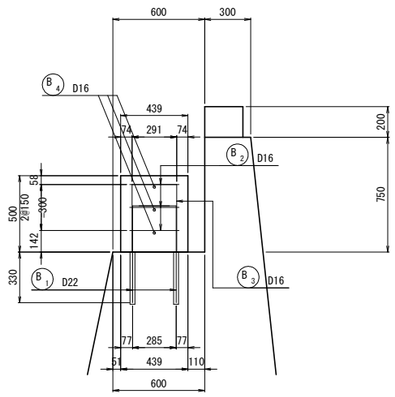

鉄筋表　（1橋台当り）

記　号	径	長　さ (mm)	本　数	単位質量 (kg/m)	1本当り質量 (kg)	質　量 (kg)	摘　要
A1橋台・A2橋台							
B1	D22	970	6	3.04	2.95	18	（アンカー筋）
B2	D16	2420	3	1.56	3.78	11	
B3	D16	1290	2	1.56	2.01	4	
B4	D16	590	3	1.56	0.920	3	
				SD345	D22	18 kg	（アンカー筋含む）
					D16	18 kg	
					合計	36 kg	
				削孔 φ32 (L=340)		6 箇所	

平面図　S=1:20

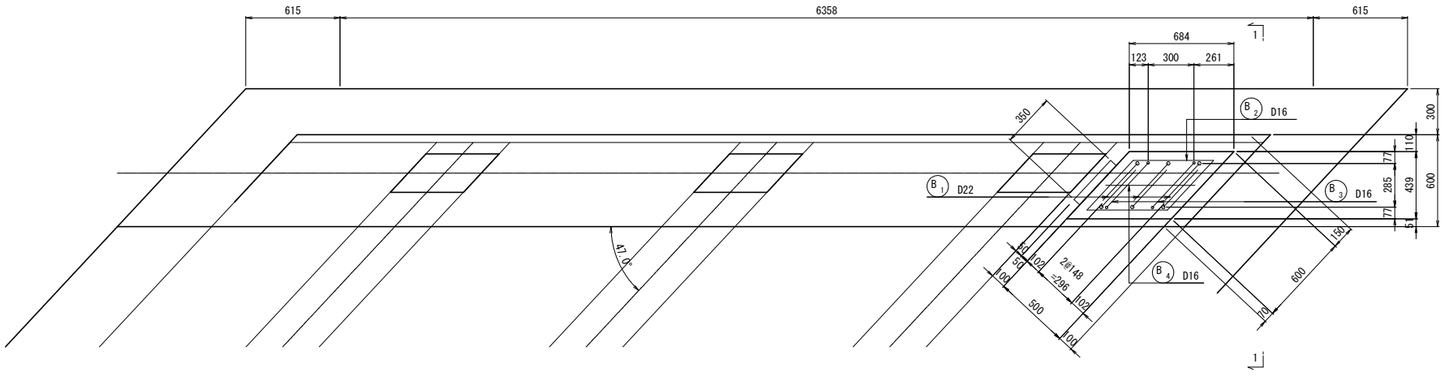

横変位拘束構造工　数量表

種　別	細　別	規格・条件	単位	数　量	備　考
横変位拘束構造工	ﾁｯﾋﾟﾝｸﾞ	t=2cm以下	m2	0.601	
	ｺﾝｸﾘｰﾄ削孔	φ32 L=340	孔	12	
	ｱﾝｶｰ筋挿入	L=340 SD345 D22	本	12	
	ｺﾝｸﾘｰﾄ	24-12-25BB	m3	0.300	
	型枠	一般型枠	m2	2.568	
	鉄筋	SD345 D22 SD345 D16	t	0.072	
	緩衝材設置	100×350	箇所	2	

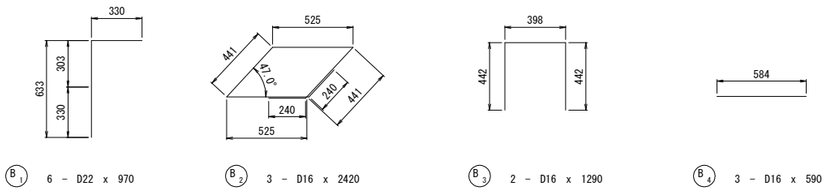

緩衝材設置詳細図　S=1:10

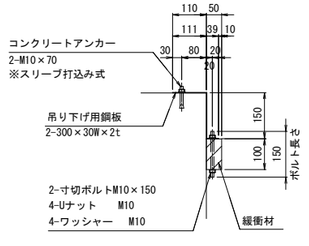

※ 金具は全てSUS304相当

緩衝材詳細図　S=1:10

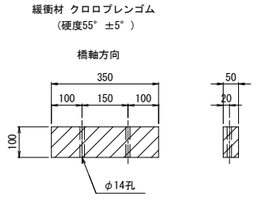

1-緩衝材　100x50x350（φ14孔-2）

アンカー鉄筋定着部詳細図　S=1:10

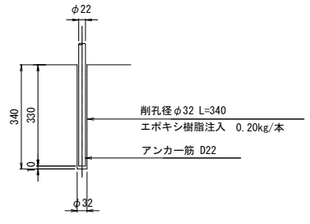

注）1. 施工は鉄筋位置調査のうえ、既設鉄筋を避けて実施すること。
2. 鉄筋の材質はSD345とする。
3. コンクリートの設計基準強度は24N/mm2とする。

工事名	和田橋補修工事		
工事場所	京都市左京区大原来迎院町他地内		
図面名	横変位拘束構造工		
事業年度	令和８年度		
縮　尺	図　示	図面番号	18 ／ 23
京都市建設局土木管理部橋りょう健全推進課			

乾式吹付耐震補強工　その１

正面図

1-1

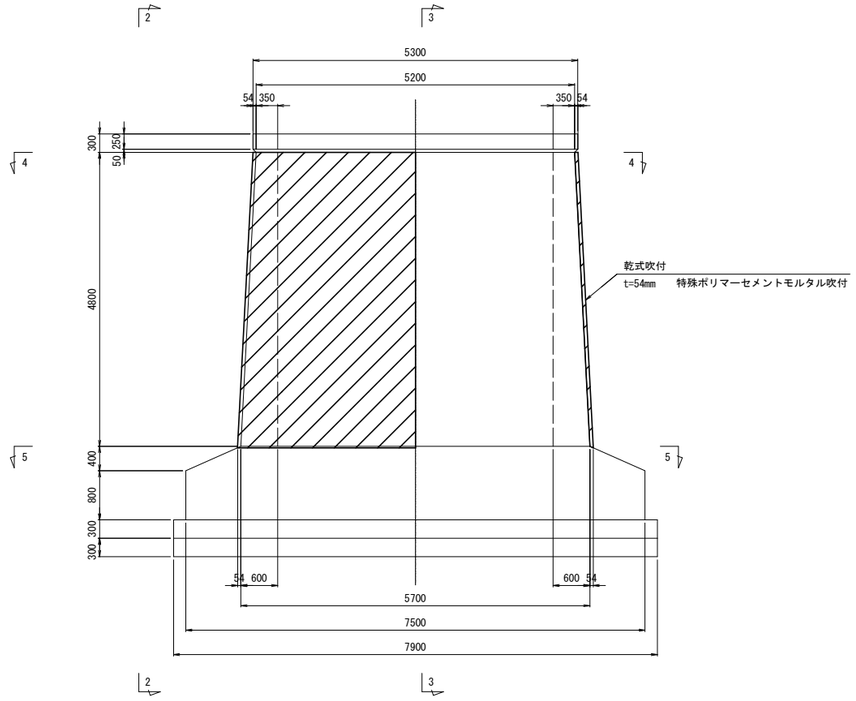

側面図

2-2 3-3

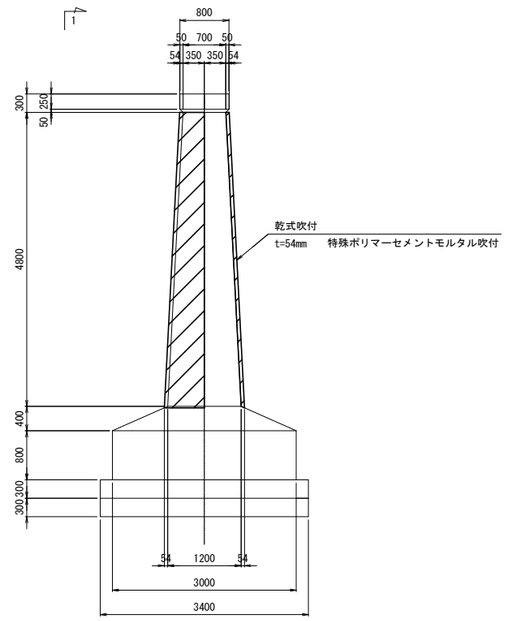

平面図

4-4

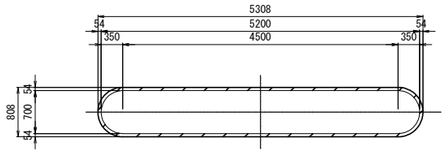

5-5

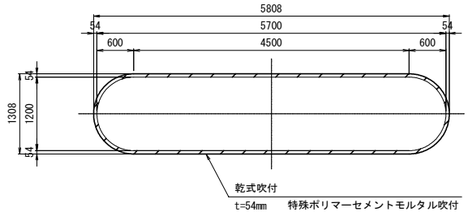

工 事 名	和田橋補修工事		
工事場所	京都市左京区大原来迎院町他地内		
図 面 名	乾式吹付耐震補強工　その１		
事業年度	令和８年度		
縮　尺	１ ： 50	図面番号	19 ／ 23
京都市建設局土木管理部橋りょう健全推進課			

乾式吹付耐震補強工　その２

正面図　S=1:50

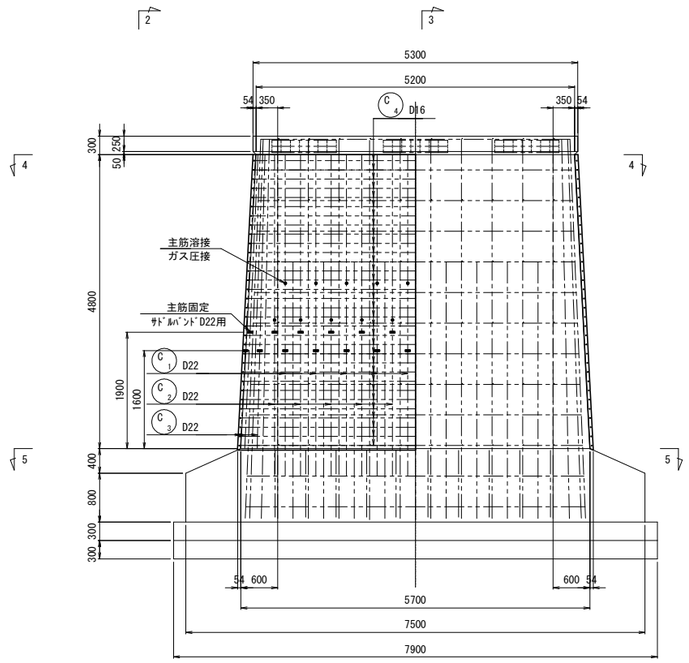

側面図　S=1:50

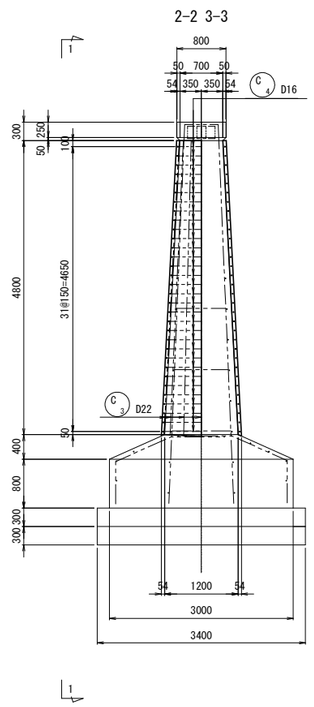

平面図　S=1:50

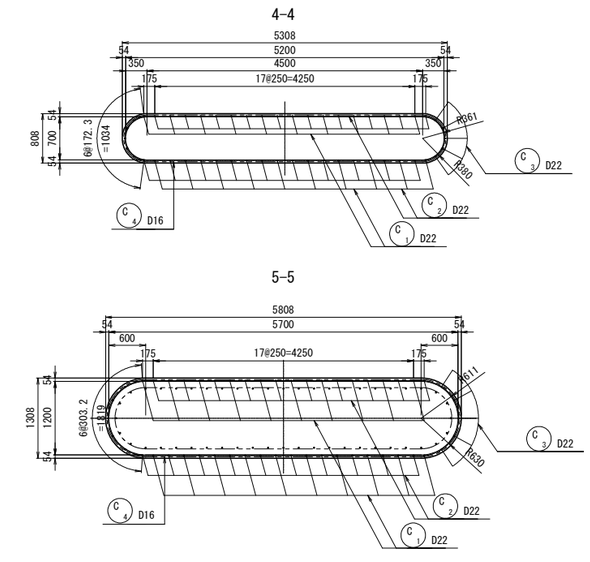

アンカー削孔詳細図　S=1:10

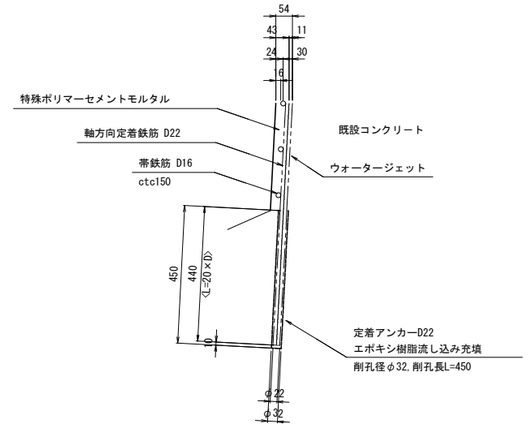

主筋溶接詳細図　S=1:3

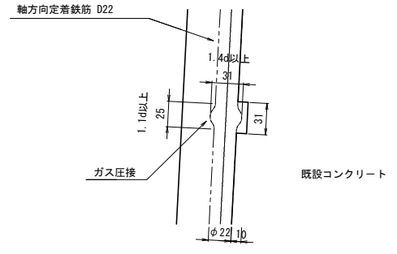

工事名	和田橋補修工事		
工事場所	京都市左京区大原来迎院町他地内		
図面名	乾式吹付耐震補強工　その２		
事業年度	令和８年度		
縮尺	図示	図面番号	20 ／ 23
京都市建設局土木管理部橋りょう健全推進課			

乾式吹付耐震補強工　その３

S=1:30

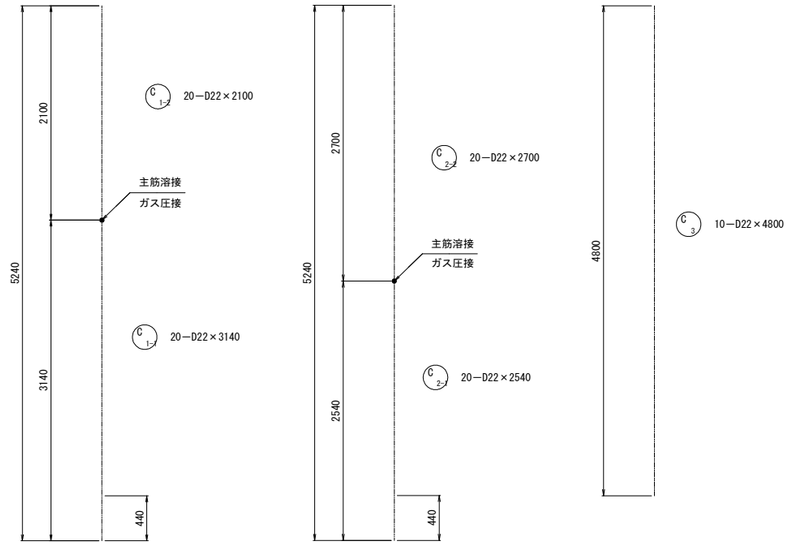

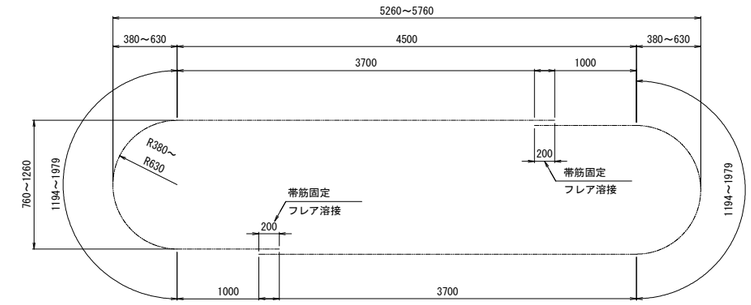

帯筋固定詳細図

S=1:10

平面図

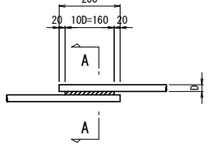

A-A断面

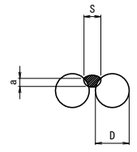

D：鉄筋径（呼び径）　16.0mm
S：溶接ビードの幅　8.0mm
a：のど厚　3.2mm
S=0.5D=8.0(mm)
a=0.39D-3=3.2(mm)

主筋取付金具詳細図

S=1:2

※ 鉄筋1本当り1ヶ所取り付ける。

サドルバンドD22用

正面図

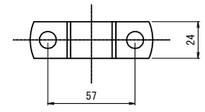

断面図

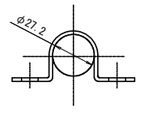

Ｐレスアンカー
φ6×L45

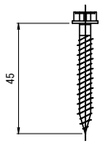

鉄筋表

（ SD345 ）

記号	径	長　さ	本数	単位質量	1本当り質量	質　量	摘　要
C1-1	D22	3140	20	3.04	9.55	191	(20)
C1-2	D22	2100	20	3.04	6.38	128	
C2-1	D22	2540	20	3.04	7.72	154	(20)
C2-2	D22	2700	20	3.04	8.21	164	
C3	D22	4800	10	3.04	14.59	146	
C4	D16	6290	64	1.56	9.66	628	<64> （平均）
				小計	D22	783	kg
				小計	D16	628	kg
					合計	1411	kg
		主筋固定		ｻﾄﾞﾙﾊﾞﾝﾄﾞD22用		50	箇所
		ｱﾝｶｰ削孔		φ32	L=450	40	箇所
		主筋溶接　ｶﾞｽ圧接		D22+D22		40	箇所
		帯筋固定　ﾌﾚｱ溶接		D16	L=200	64	箇所

※（ ）内は、ガス圧接箇所数を示す。
※＜ ＞内は、フレア溶接箇所数を示す。

乾式吹付耐震補強工 数量表

種 別	細 別	規格・条件	単位	数 量	備 考
乾式吹付耐震補強工	表面処理	ｳｫｰﾀｰｼﾞｪｯﾄ	m2	57.518	
	ｱﾝｶｰ削孔	φ32 L=450	箇所	40	
	鉄筋工	SD345 D22　SD345 D16	t	1.411	
	主筋固定	ｻﾄﾞﾙﾊﾞﾝﾄﾞD22用	箇所	50	
	主筋溶接	ｶﾞｽ圧接	箇所	40	
	帯筋固定	ﾌﾚｱ溶接	箇所	64	
	乾式吹付	特殊ﾎﾟﾘﾏｰｾﾒﾝﾄﾓﾙﾀﾙ　t=54mm	m2	59.146	
	表面保護	コンクリート塗装　B種	m2	59.146	

注記）1. 施工にあたっては現地測量を行い、既設構造寸法等を再確認すること。
2. 既設構造物の削孔に際しては、非破壊検査等により鉄筋位置を確認し、既設鉄筋を損傷しないように削孔を行うこと。
これにより、削孔位置が変更した場合もアンカー鉄筋の本数は守ること。
3. 削孔後、発生した粉塵等は完全に取り除き、孔内を乾燥状態のもとでエポキシ樹脂の充填を行うこと。
4. 特殊ポリマーセメントモルタル、鉄筋：SD345を使用する。
5. 既設コンクリート面は表面処理を行い、付着物を完全に取り除くこと。
6. 帯鉄筋の継ぎ手はフレア溶接とし、継ぎ手位置は千鳥配置とすること。

工 事 名	和田橋補修工事		
工事場所	京都市左京区大原来迎院町他地内		
図 面 名	乾式吹付耐震補強工　その３		
事業年度	令和８年度		
縮　尺	図　示	図面番号	21 ／ 23
京都市建設局土木管理部橋りょう健全推進課			

参考図（足場工）

側面図

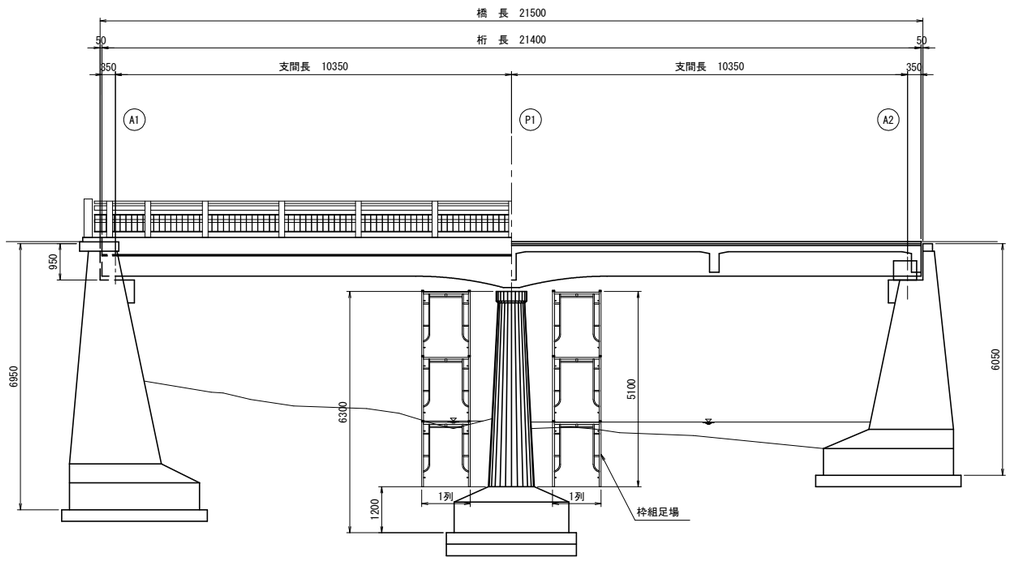

平面図

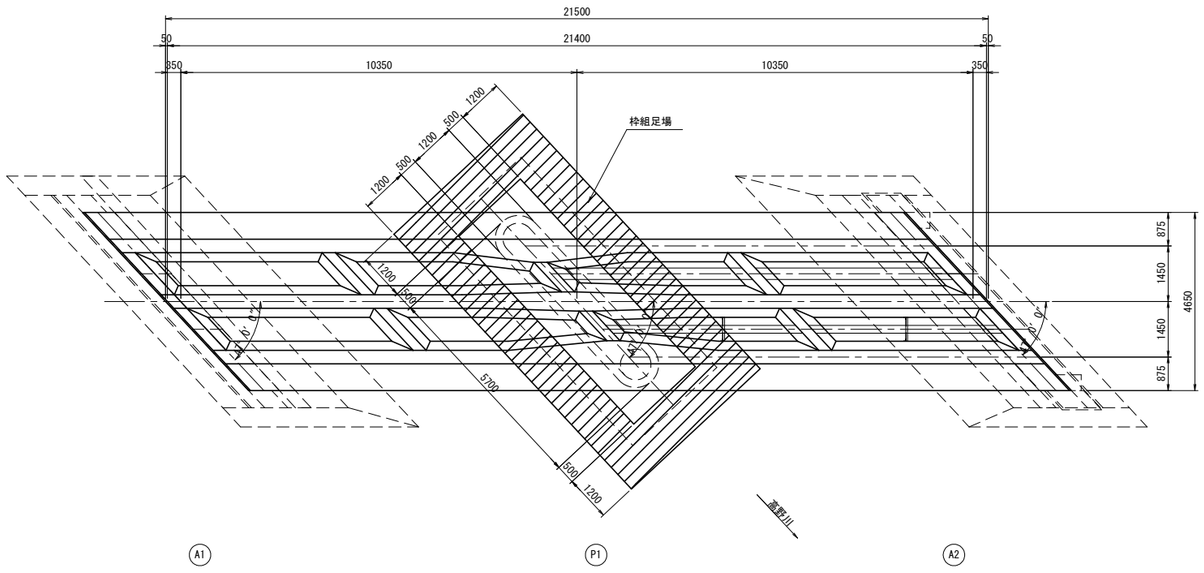

足場工 数量表

種 別	細 別	規格・条件	単位	数 量	備 考
足場工	枠組足場	手摺先行型枠組足場，安全ﾈｯﾄ必要	掛m2	115.260	

工 事 名	和田橋補修工事		
工事場所	京都市左京区大原来迎院町他地内		
図 面 名	参考図（足場工）		
事業年度	令和８年度		
縮　尺	1 ： 80	図面番号	22 ／ 23
京都市建設局土木管理部橋りょう健全推進課			

参考図（工事用道路等）

平面図 S=1:200

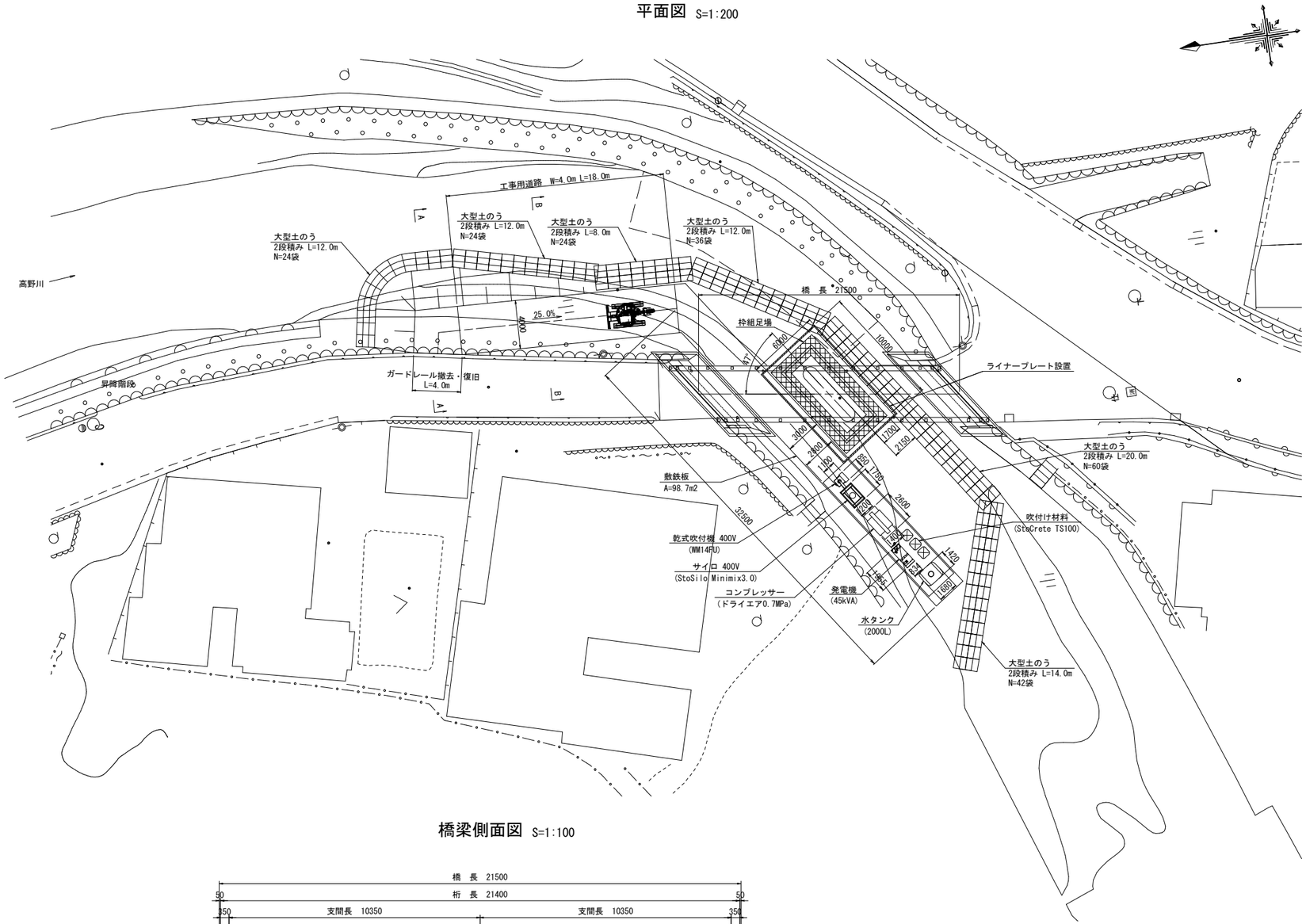

工事用道路断面図 S=1:100

A － A

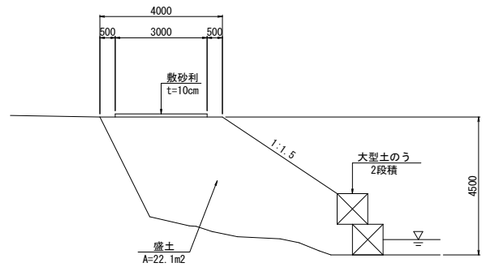

B － B

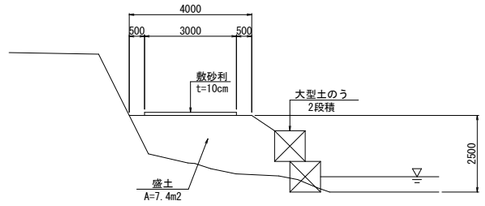

橋梁側面図 S=1:100

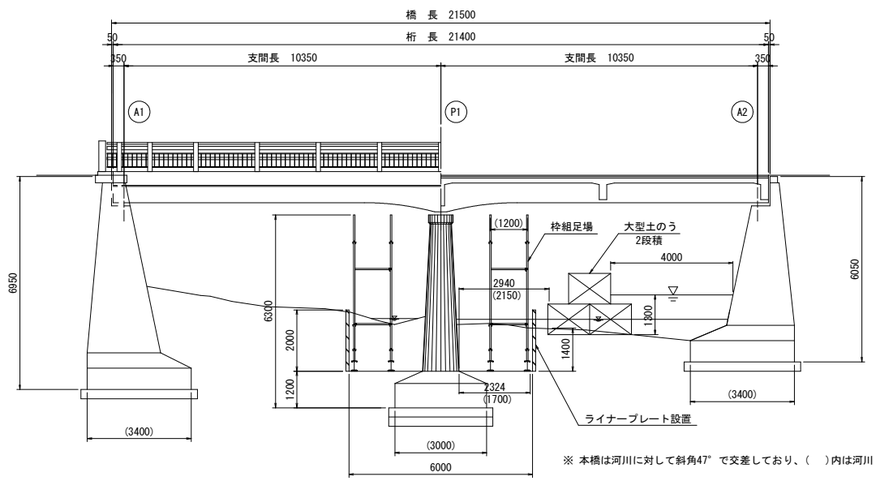

※ 本橋は河川に対して斜角47°で交差しており、（ ）内は河川直角方向の寸法を示す。

工 事 名	和田橋補修工事		
工事場所	京都市左京区大原来迎院町他地内		
図 面 名	参考図（道路用工事等）		
事業年度	令和８年度		
縮 尺	図 示	図面番号	23 ／ 23
京都市建設局土木管理部橋りょう健全推進課			