計画平面図（1） S=1:400

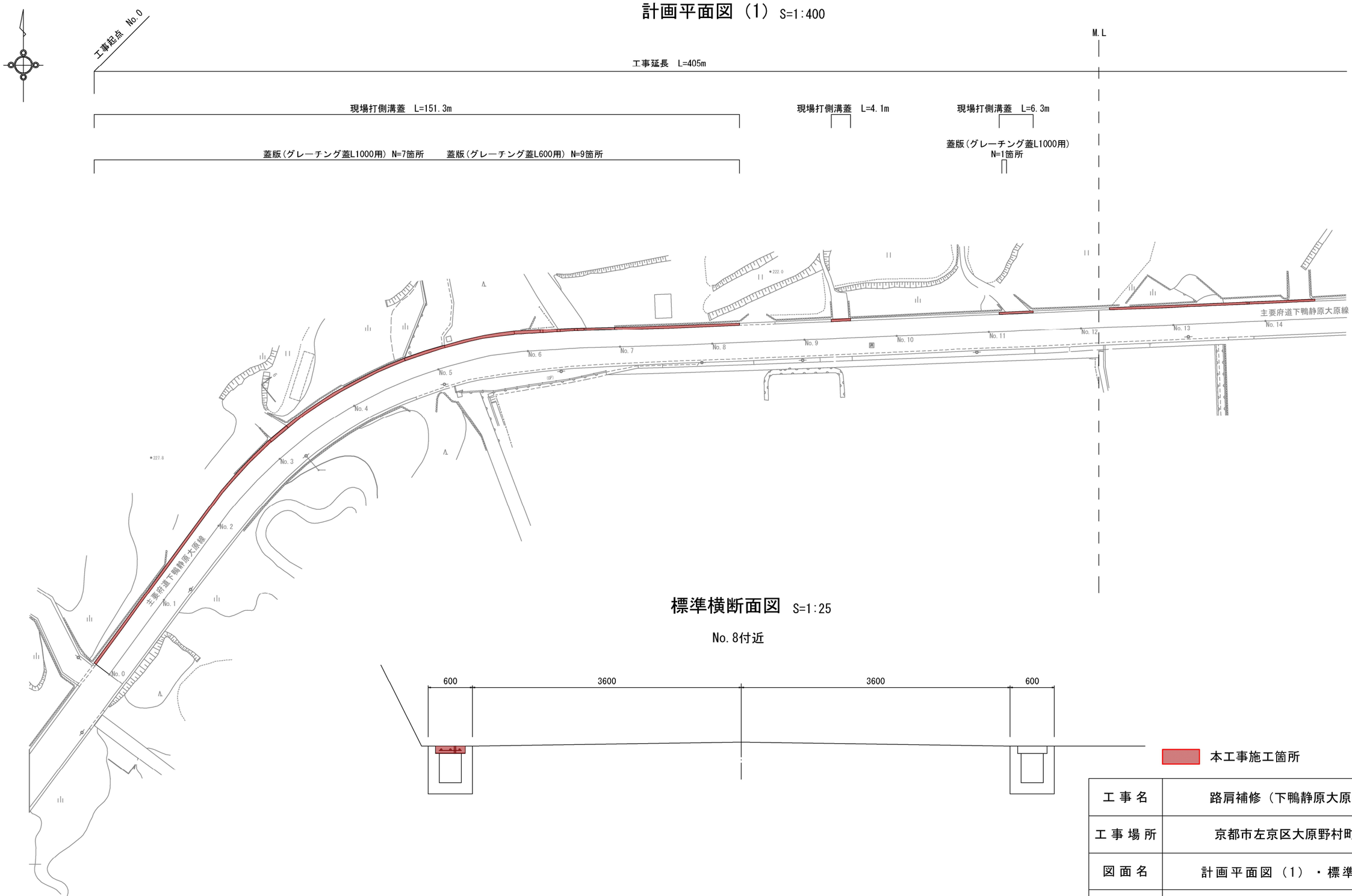

標準横断面図 S=1:25

No.8付近

本工事施工箇所

工事名	路肩補修（下鴨静原大原線）工事		
工事場所	京都市左京区大原野村町　地内		
図面名	計画平面図（1）・標準横断面図		
事業年度	令和８年度		
縮　尺	図　示	図面番号	１／３

京都市建設局土木管理部左京土木みどり事務所

計画平面図（2）S=1:400

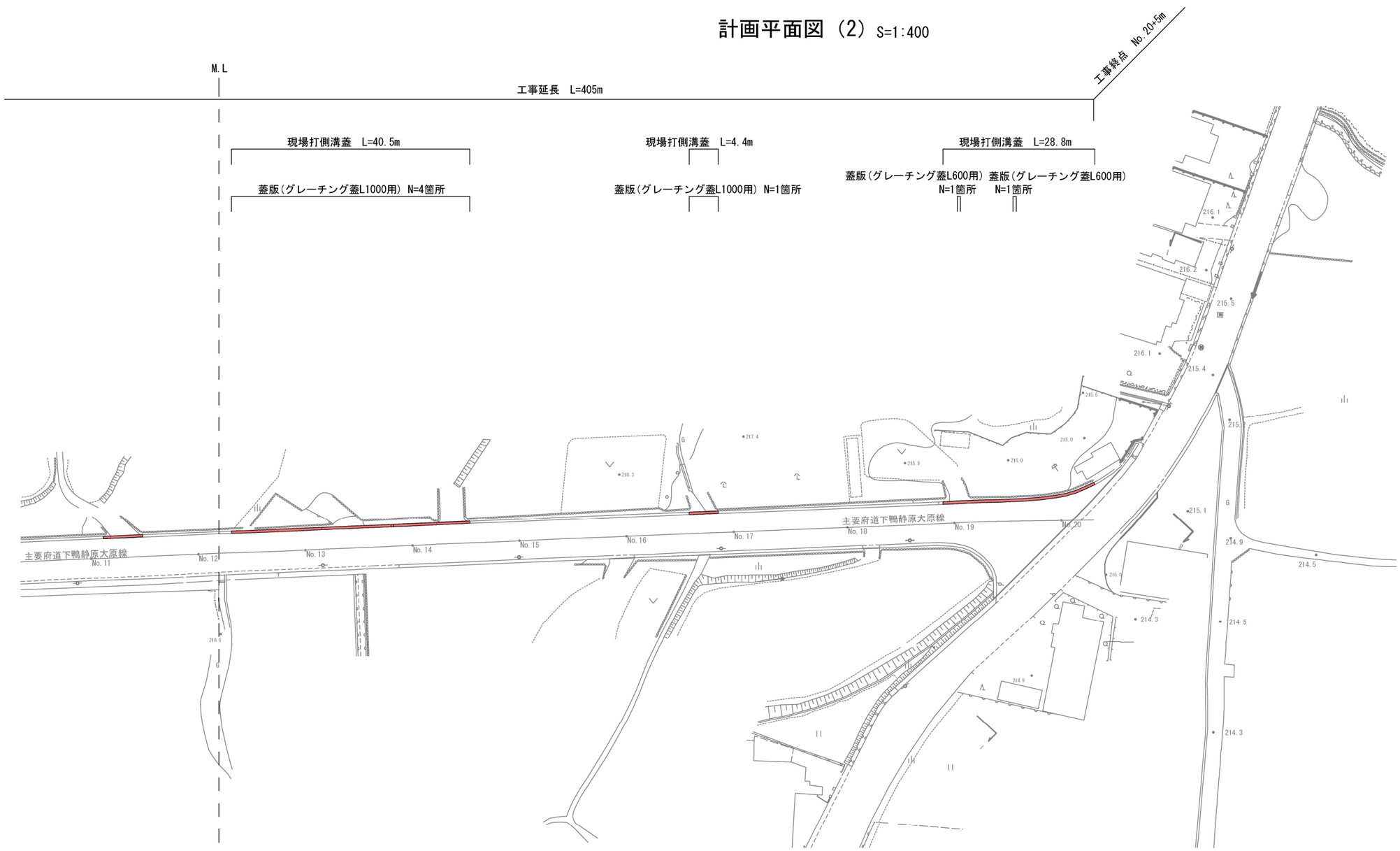

本工事施工箇所

工事名	路肩補修（下鴨静原大原線）工事		
工事場所	京都市左京区大原野村町　地内		
図面名	計画平面図（2）		
事業年度	令和８年度		
縮尺	図示	図面番号	２／３
京都市建設局土木管理部左京土木みどり事務所			

構造図 S=1:10

現場打側溝蓋

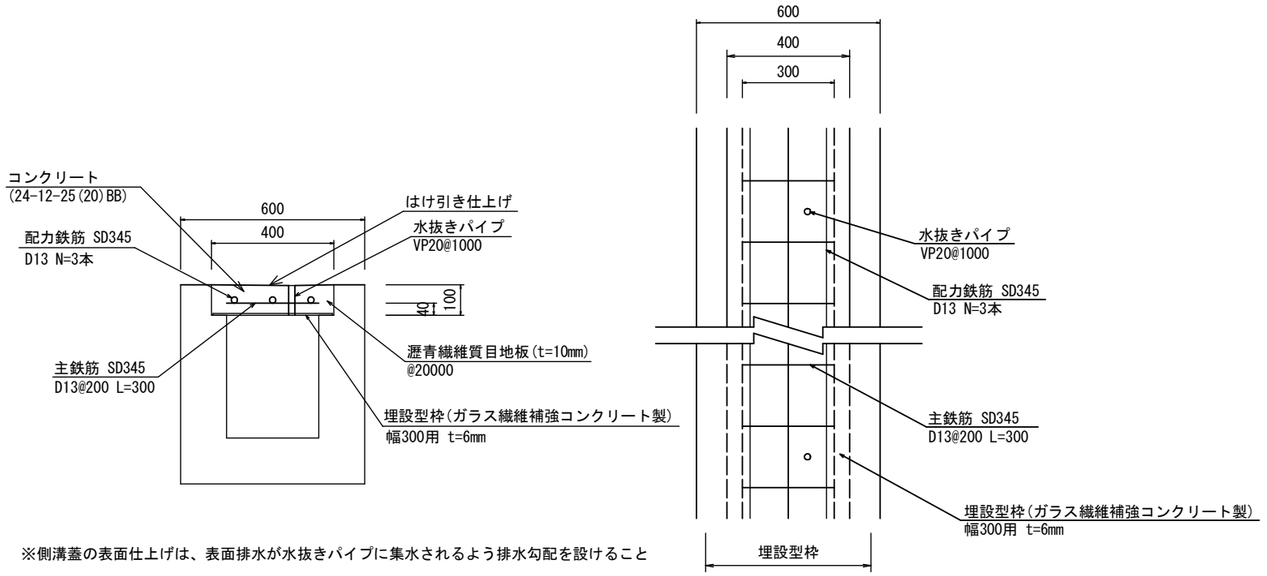

※側溝蓋の表面仕上げは、表面排水が水抜きパイプに集水されるよう排水勾配を設けること

グレーチング蓋

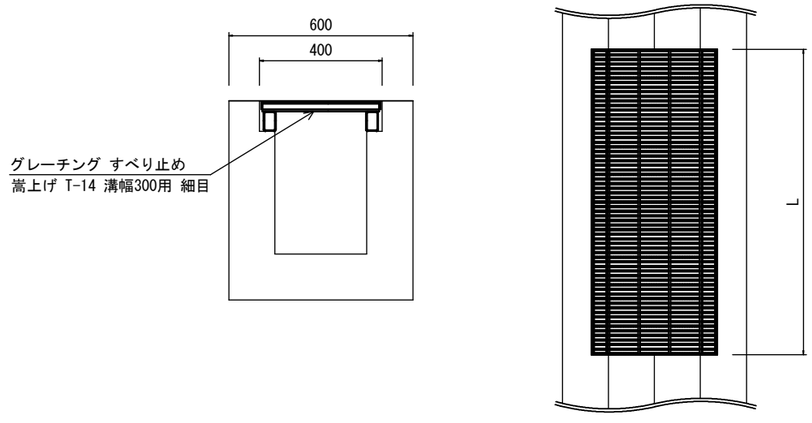

工事名	路肩補修（下鴨静原大原線）工事		
工事場所	京都市左京区大原野村町　地内		
図面名	構造図		
事業年度	令和８年度		
縮　尺	図　示	図面番号	３ ／ ３
京都市建設局土木管理部左京土木みどり事務所			