ミニモーター低速ギヤボックス(4速)

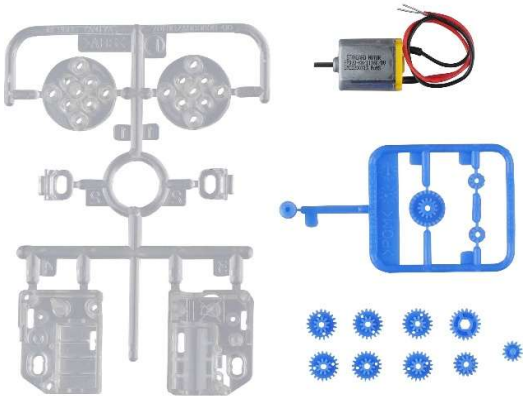

6速ギヤボックスHE

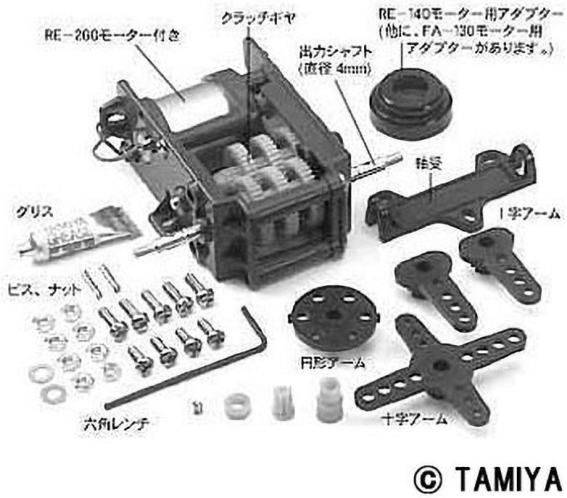

カッティングミラー