参考図面5

仕様表					
型式	POHE	電動機	AC440V, 60Hz 3相		
			15 kW, 4P, 1台		
自重	約 3.8 t	電磁弁電源	AC100V, 60Hz 単相		
容量	切取 11.3 m³	開閉時間	開	約 6.5 秒	
取扱物	粗大ごみ		閉	約 11.0 秒	
	見掛比重 ～ 0.3t/m³	油圧シリンダ	φ100×φ63×325ST 5本		
塗装色	K22-B0X(マンセル2.5Y8/14)	作動油	シェル ルブリカンツ シャパン テラ7S2 TX46		
ワイヤーロープ	φ16 × 4 本吊	ケーブル	3PNCT-H 3.5mm×10c φ34.5		

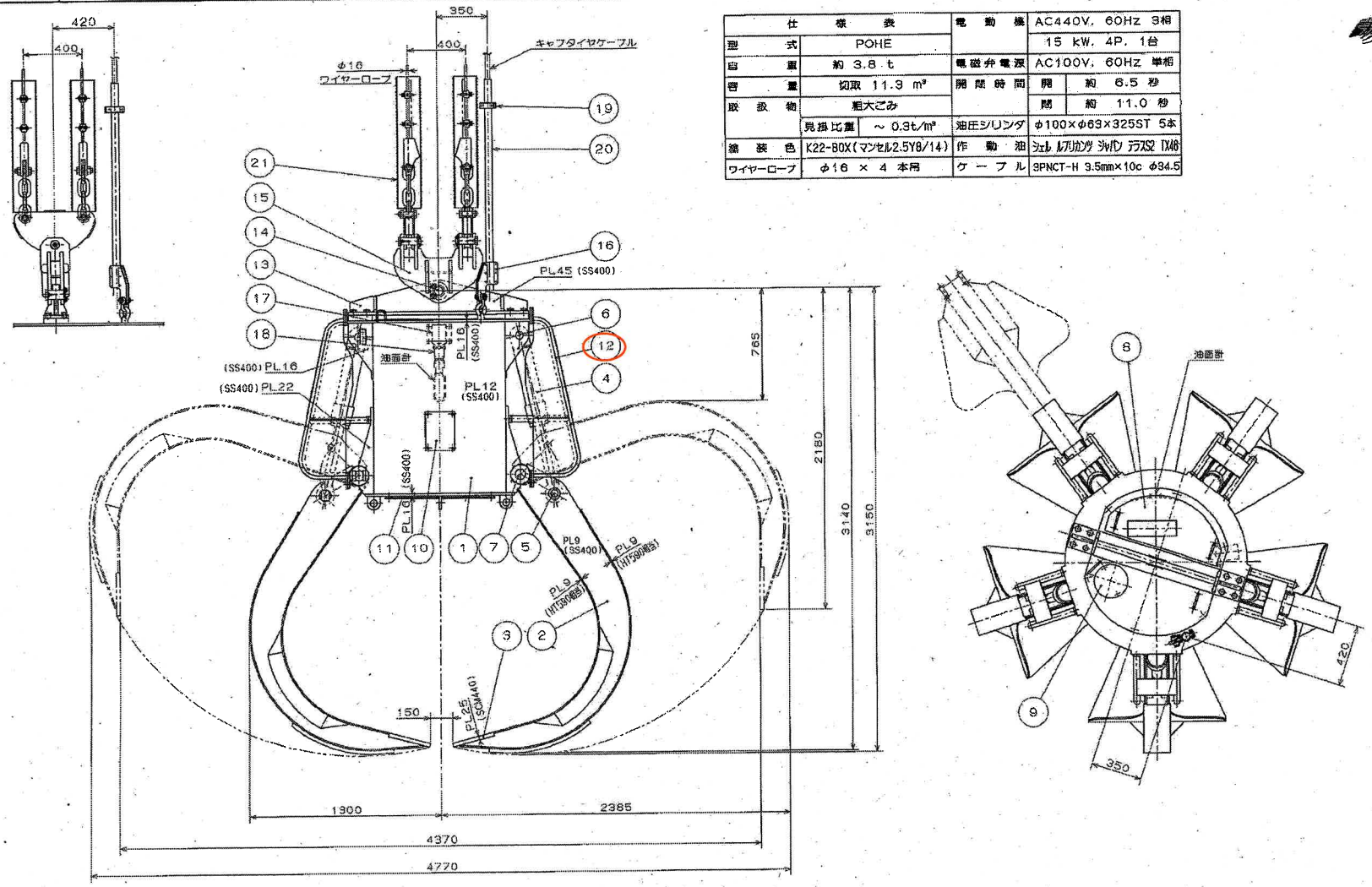

部番	名称	材質	数量	備考
21	チェーン保護ホース	ビニール	4	SD-A150
20	ケーブル保護ホース	ゴム	1	
19	ケーブルバンド	SS400	3	
18	ケーブルコンセント	—	1	CF55-10030
17	コンセントボックス	SS400	1	
16	ケーブル押え	SS400	1	
15	吊下金具	SS400	1組	
14	吊下用ピン	S45C	1	
13	吊下用横架材	SS400	1	
12	プロテクタ	STK400 SS400	5	
11	下部カバー	SS400	1	
10	サイドカバー	SS400	5	
9	給油口カバー	SS400	1	
8	上部カバー	SS400	1	
7	メインピン	S45C	5	
6	シリンダヘッド側ピン	SCM440H	5	
5	シリンダロッド側ピン	SCM440H	5	
4	油圧シリンダ	—	5	φ100×φ63×325ST
3	爪先	SCM440	5	
2	爪	HT590相当 SS400	5	
1	ガーダ	SS400	1	

出図	
工	1
水	
建	
機	
組	1
部	
業	
ツア	1
計	3
バ	
サ	
キ	
ブ	
計	

THIS DRAWING BELONGS TO FUKUSHIMA LTD. AND MUST NOT BE COPIED OR ALTERED WITHOUT PRIOR WRITTEN PERMISSION OF FUKUSHIMA LTD. (本図面は福島工業株式会社の所有物です。無断で複写・改変を禁じます。)

ORDER NO.		MESSRS. 京都府 様 京都府乾北部クリーンセンター大規模改修工事 ただし、プラント設備工事	ASSORT NO. GT001 / LIST NO. / PROJECTION
SCALE 1:20	DATE OF DRAWING	粗大ごみクレーンバケット	電動油圧式グラブバケット
APPROVED K. Umeki			POHE GP15
CHECKED R. Oowada		普工本型	外形寸法図
IN CHARGE A. Kurihara		FUKUSHIMA LTD. FUKUSHIMA JAPAN	DRAWING NO. 2G10327
DRAWN			

(オリジナル原図)