仕様書

１　業務名

現場打側溝蓋修繕

２　業務の目的

壊れているグレーチングを現場打側溝蓋に変更し、道路施設の適切な維持管理を目的とする。

３　履行期間

契約締結の日から令和９年１月１５日まで

４　履行場所

京都市伏見区横大路千両松町地内

５　業務範囲

「箇所図」別紙１及び「現況写真」別紙２

６　業務内容

現場打側溝蓋

７　支払条件

業務完了後、履行場所（業務範囲）において適切に業務が履行されていることを確認のうえ、本業務に係る経費を支払う。

８　その他

施工にあたっては、道路使用許可を取って行うこと。

別紙１



1 / 2500

施工箇所



No. 1



No. 2

グレーチングを
現場打側溝蓋にする
側溝内幅 W=500
受枠撤去

No. 3

余 白

断面図

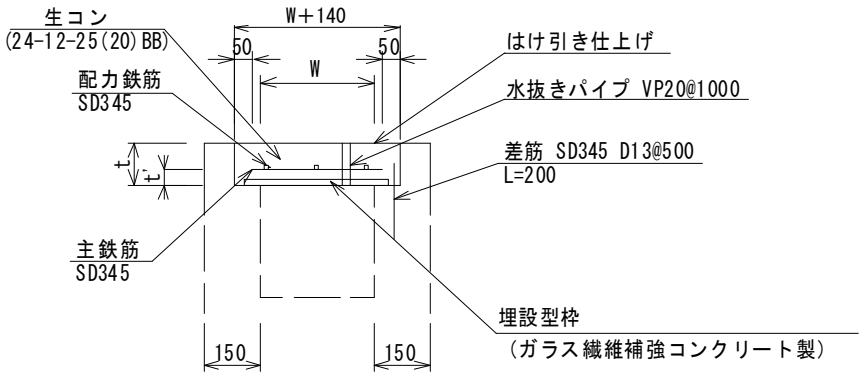

平面図

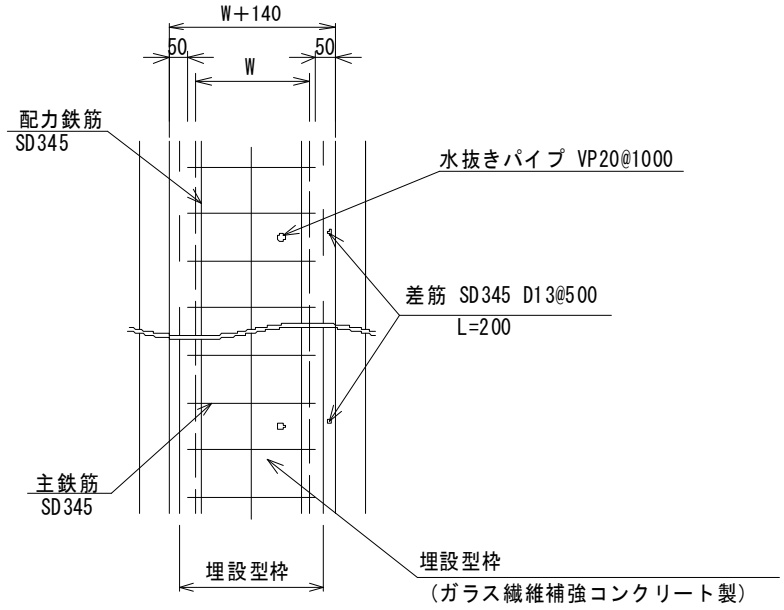

材料表　　10m当たり

名　称	規　格	単 位	数 量			
			W=300	W=400	W=500 (10t未満)	W=500 (2t未満)
側溝用埋設型枠	ｶﾞﾗｽ繊維補強ｺﾝｸﾘｰﾄ製	m	10	10	10	10
ｺﾝｸﾘｰﾄ削孔 (電動ﾊﾝﾏｰﾄﾞﾘﾙ)	30mm以上200mm未満	孔	20	20	20	20
鉄筋	SD345 D13,主筋及び配筋	t	0.05	0.06	0.08	0.07
差筋	SD345 D13 L=200mm	t	0.004	0.004	0.004	0.004
水抜きﾊﾟｲﾌﾟ	VP20	m	1.0	1.0	1.2	1.0
生ｺﾝｸﾘｰﾄ	24-12-25(20)BB	m3	0.42	0.50	0.71	0.58

横断・縦断用

側溝内幅 W	t	t'	主鉄筋	配力鉄筋	規格	埋設型枠厚(参考)
300	100	40	D13@200 L=340	D13　3本	10t未満	6mm
400	100	40	D13@125 L=440	D13　3本	10t未満	8mm
500	120	40	D13@125 L=540	D13　4本	10t未満	10mm
500	100	40	D13@200 L=540	D13　4本	2t未満	10mm

※目地は、おおむね20mに１箇所設置する。

工 種	75 現場打側溝蓋工(内幅W=300) 76 現場打側溝蓋工(内幅W=400) 77 現場打側溝蓋工(内幅W=500)10t未満 【蓋掛かりあり】 78 現場打側溝蓋工(内幅W=500)2t未満	縮 尺	S=1/20