内装仕上表（1階 育ホール）	
床	下地：土間ｺﾝｸﾘｰﾄt150、乾式二重床 H100 合板t5.5、仕上：ﾌﾛｰﾘﾝｸﾞt12

品名	ベンチ	品番	CRC-CU6.ZZ
仕　様			
座 面	ビニールレザー貼(ウレタン、コンパネ下地)		
台 輪	メラミン化粧板貼(下地合板)		

色番表	
ベンチ座面	― オールマイティ(シンコール)
台輪	― （アイカT単色）

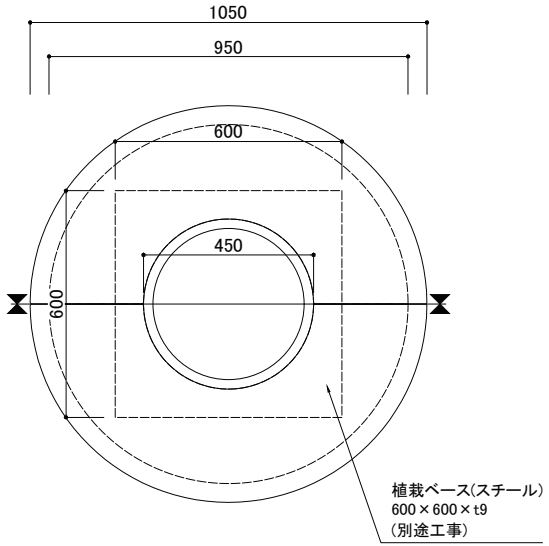

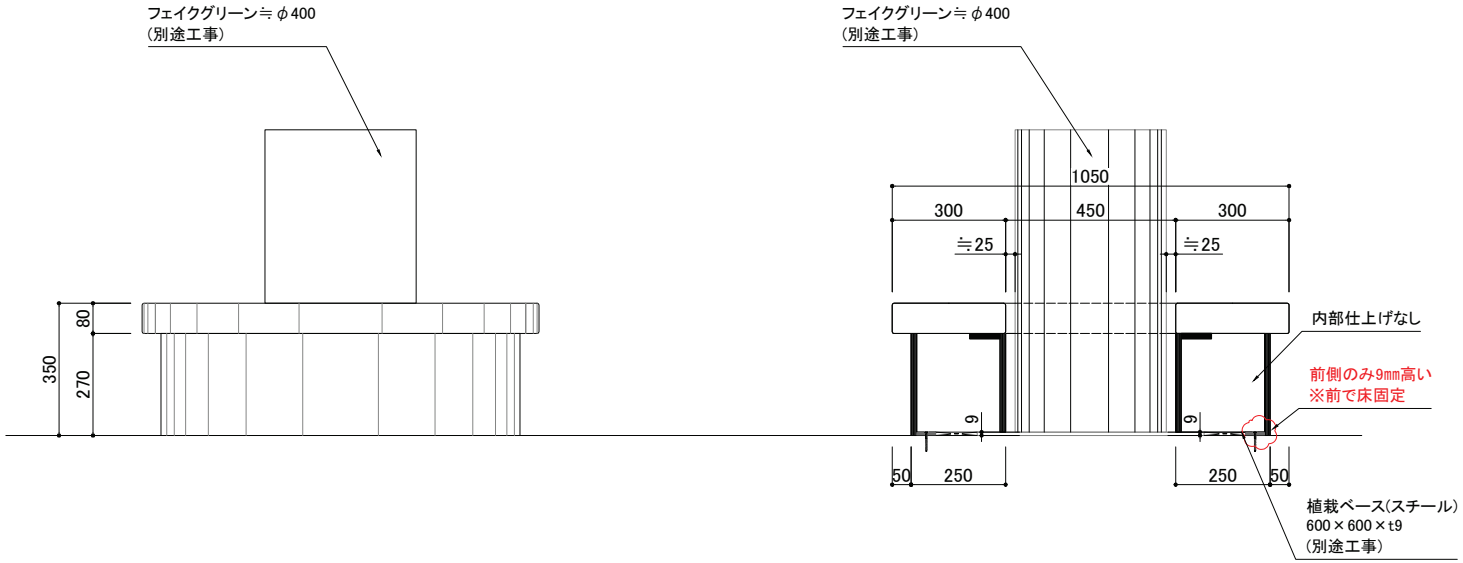

NOTE:		CHECKED: ・ ・ ・	TITLE: 京都市立呉竹総合支援学校	QUANTITY: 1ヶ所	SCALE: 1／10	NO: 1
	Nishio	DRAWING: ・ ・ ・木曽	1階 育ホール　ベンチ		DATE: R8 ・11 ・19	後付