本西北庁舎配置図

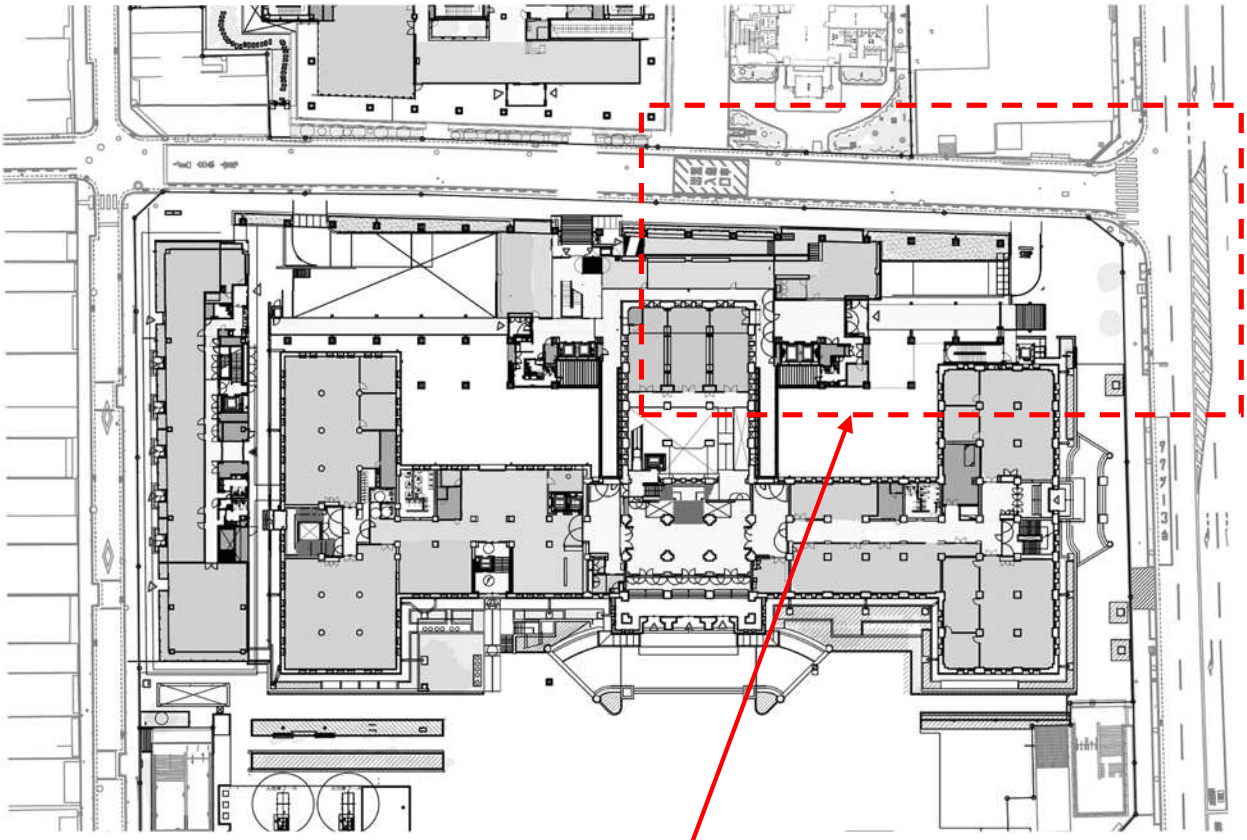

カーブミラー設置位置

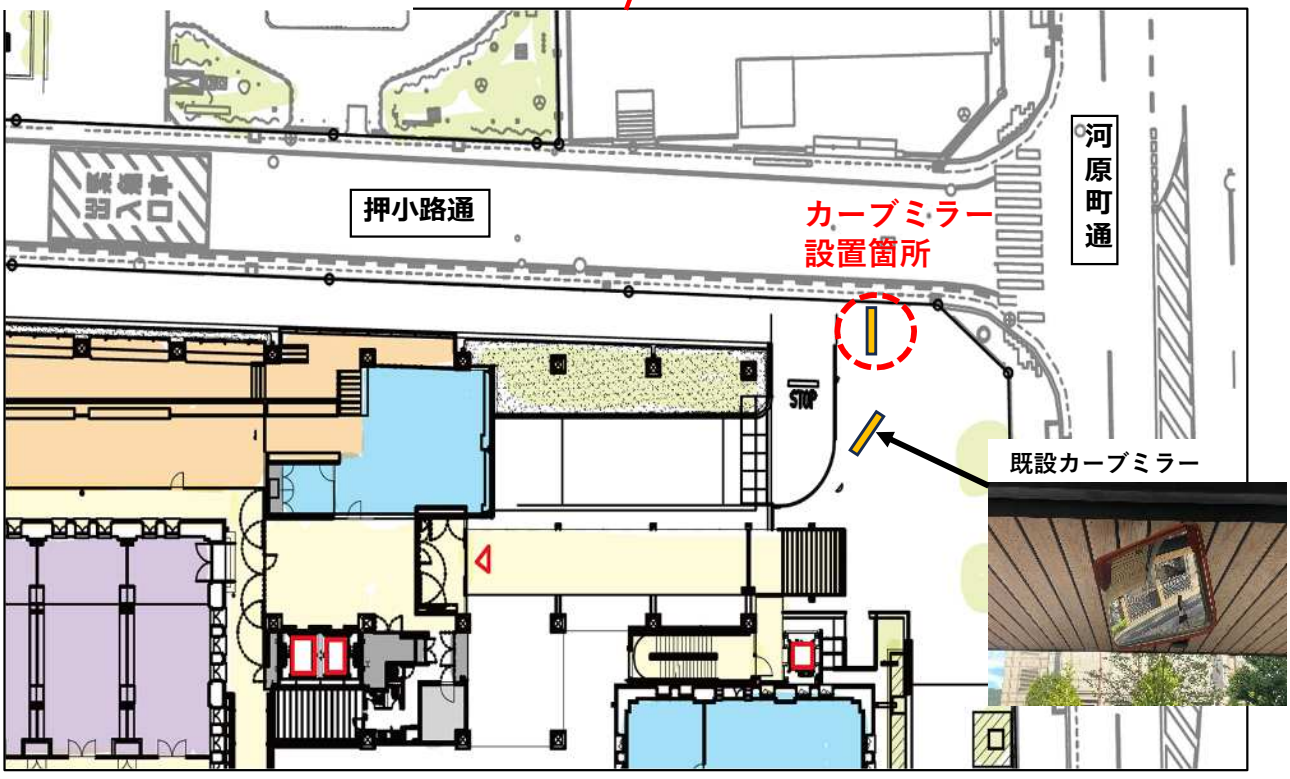

カーブミラー設置位置（現地写真）



軒のＨ鋼より吊り下げ設置

カーブミラー本体（参考図）

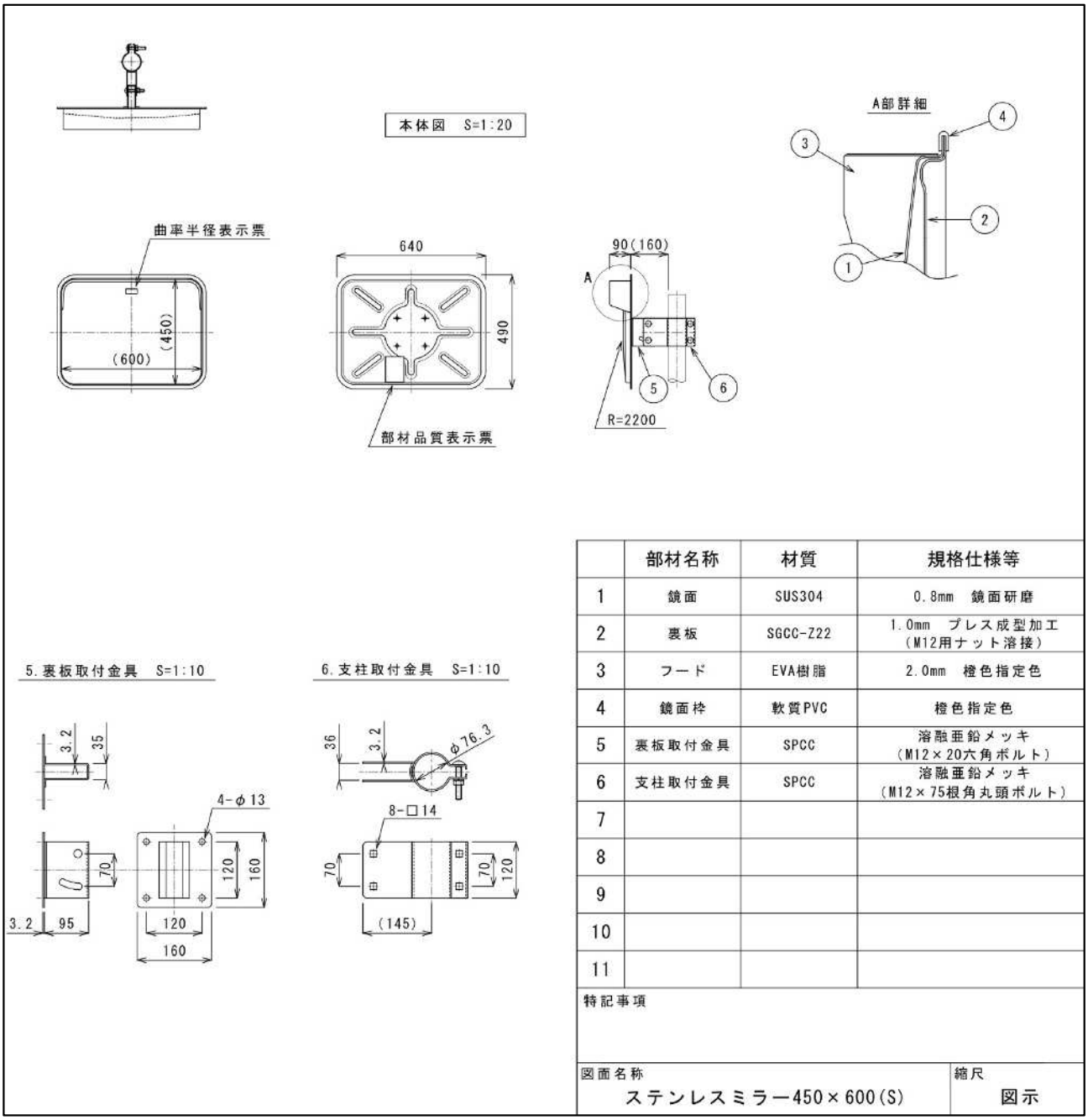

	部材名称	材質	規格仕様等
1	鏡面	SUS304	0.8mm　鏡面研磨
2	裏板	SGCC-Z22	1.0mm　プレス成型加工 （M12用ナット溶接）
3	フード	EVA樹脂	2.0mm　橙色指定色
4	鏡面枠	軟質PVC	橙色指定色
5	裏板取付金具	SPCC	溶融亜鉛メッキ （M12×20六角ボルト）
6	支柱取付金具	SPCC	溶融亜鉛メッキ （M12×75根角丸頭ボルト）
7			
8			
9			
10			
11			

特記事項

図面名称	縮尺
ステンレスミラー450×600(S)	図示

H鋼吊下げ金具（参考図）

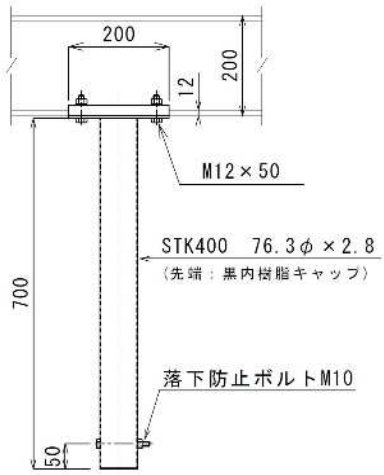

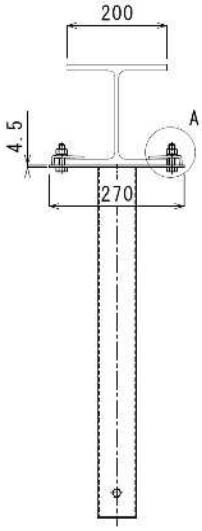

※　H鋼　200×200×8×12

A部詳細

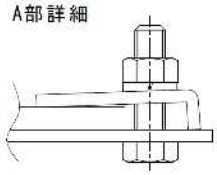

表面処理：溶融亜鉛メッキ

図面名称	
H鋼吊下げ金具（200幅）	
寸法	縮尺
76.3φ×700L	1：10