# 見　積　依　頼

建設局西京土木みどり事務所
担当：技術調整係　黒井
電話：075-392-9260
ＦＡＸ：075-392-3462
MAIL:　kuqb3980@city.kyoto.lg.jp

１　件名　グレーチング

| 品名 | 品番・規格等 | 数量 | 単位 | 備考 |
|---|---|---|---|---|
| スチール製グレーチング<br>かさあげ型　細目滑り止め模様付<br>JIS 型側溝用 | カネソウ株式会社<br>　スチール製グレーチング<br>かさあげ型　細目滑り止め模様付<br>JIS 型側溝用<br>特注品<br>添付図面①50 ㎝×43 ㎝×11 ㎝ | 4 | 個 | |
| スチール製グレーチング<br>かさあげ型　細目滑り止め模様付<br>JIS 型側溝用 | カネソウ株式会社<br>　スチール製グレーチング<br>かさあげ型　細目滑り止め模様付<br>JIS 型側溝用<br>特注品<br>添付図面②60 ㎝×40 ㎝×9 ㎝ | 4 | 個 | |

２　納入期限

令和８年１２月２４日（木）※納期内の早期納入を希望

３　納入場所

西京土木みどり事務所　　〒615-8086 京都市西京区桂乾町 9 番地

４　見積書の提出方法

・見積書を提出していただけるのは、京都市競争入札参加有資格者名簿に登録されている市内中小企業に限ります。
・見積書の宛先は「京都市長」とし、見積年月日、担当者氏名（フルネーム）及び連絡先を明記してください。
・見積書は、オープンカウンターの注意事項に記載されている取扱いをご確認のうえ、FAX、メール、持参、郵送（見積書提出期限必着）のいずれかの方法でご提出ください。

# ①特注品

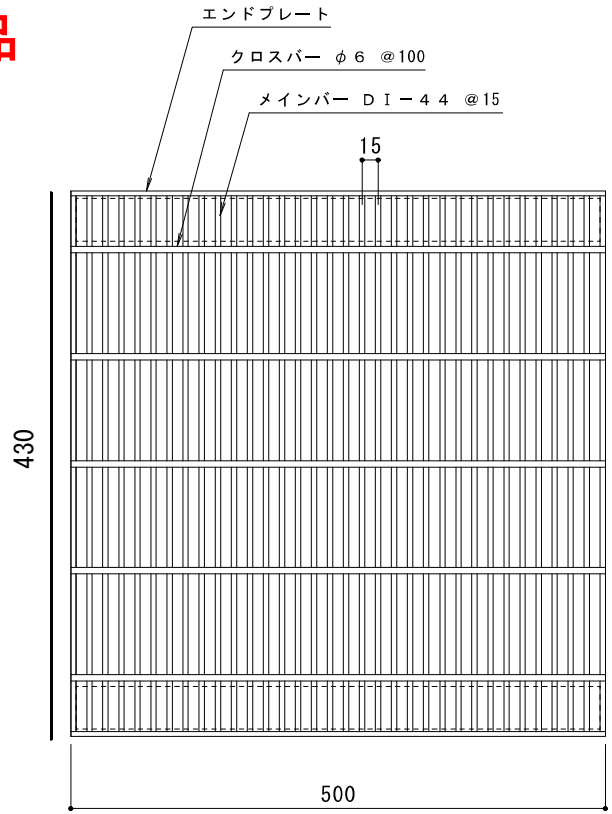


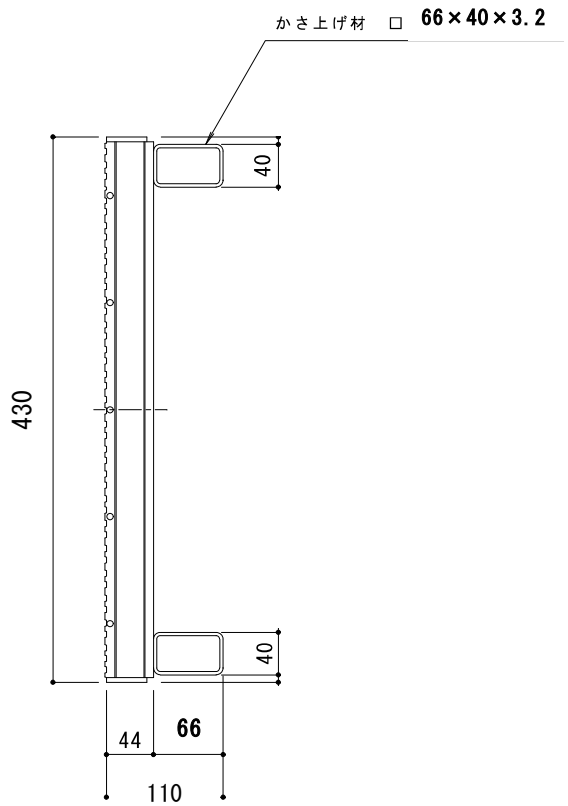


仕　様　※適用荷重：Ｔ－２０

スチール製グレーチング　かさあげ型　細目滑り止め模様付

ＪＩＳ型側溝用

# ②特注品

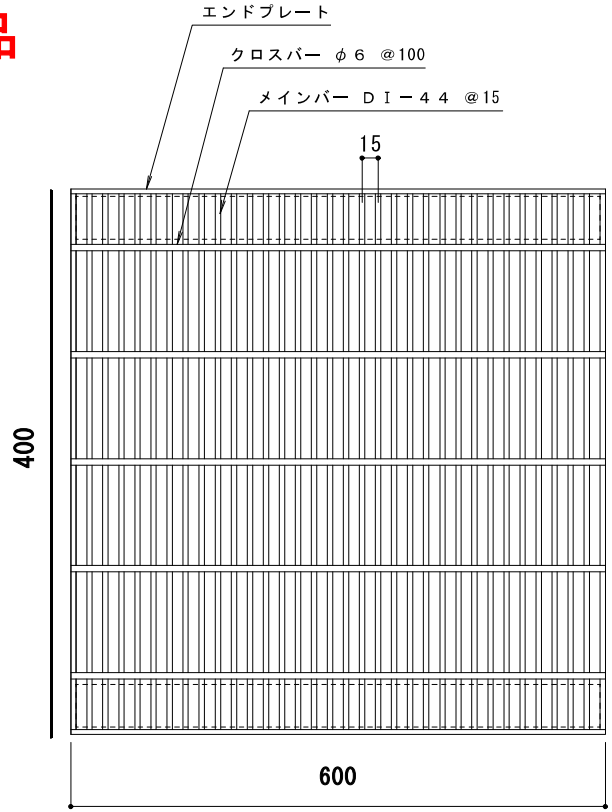


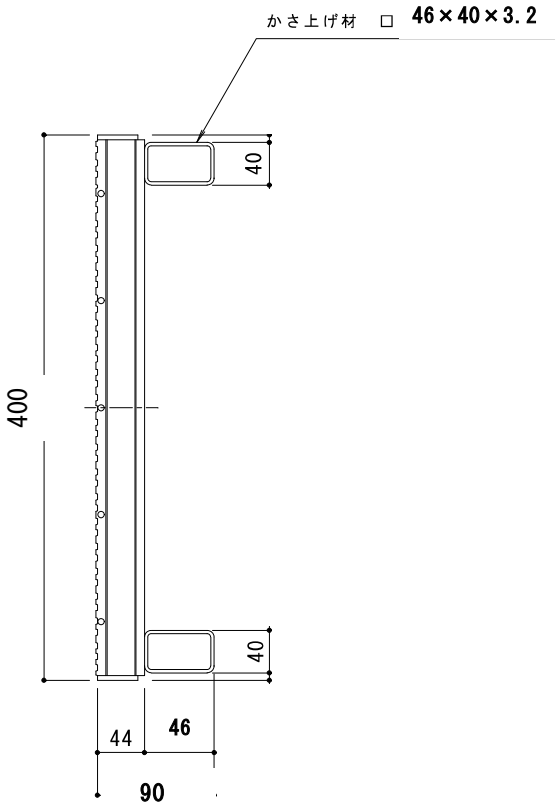


仕　様　※適用荷重：Ｔ－２０

スチール製グレーチング　かさあげ型　細目滑り止め模様付

ＪＩＳ型側溝用

参考写真
※この参考写真は細目ではありません。
　製品の参考です








