見　積　依　頼

建設局西京土木みどり事務所
担当：技術調整係　黒井
電話：075-392-9260
ＦＡＸ：075-392-3462
MAIL:　kuqb3980@city.kyoto.lg.jp

1　件名　デリネーター、イモネジ

品名	品番・規格等	数量	単位	備考
支柱カブセ式 デリネーター	株式会社吾妻商会 DBPAD-100W-114 白黄	10	個	
イモネジ	穴付止めネジ M6 ねじ黒 イモネジ (M6*20) 外径 6mm・長さ 20mm の六角穴付止めネジ	計 80	個	

2　納入期限

令和８年１２月２４日（木）※納期内の早期納入を希望

3　納入場所

西京土木みどり事務所　　〒615-8086 京都市西京区桂乾町 9 番地

4　見積書の提出方法

・見積書を提出していただけるのは、京都市競争入札参加有資格者名簿に登録されている市内中小企業に限ります。
・見積書の宛先は「京都市長」とし、見積年月日、担当者氏名（フルネーム）及び連絡先を明記してください。
・見積書は、オープンカウンターの注意事項に記載されている取扱いをご確認のうえ、FAX、メール、持参、郵送（見積書提出期限必着）のいずれかの方法でご提出ください。

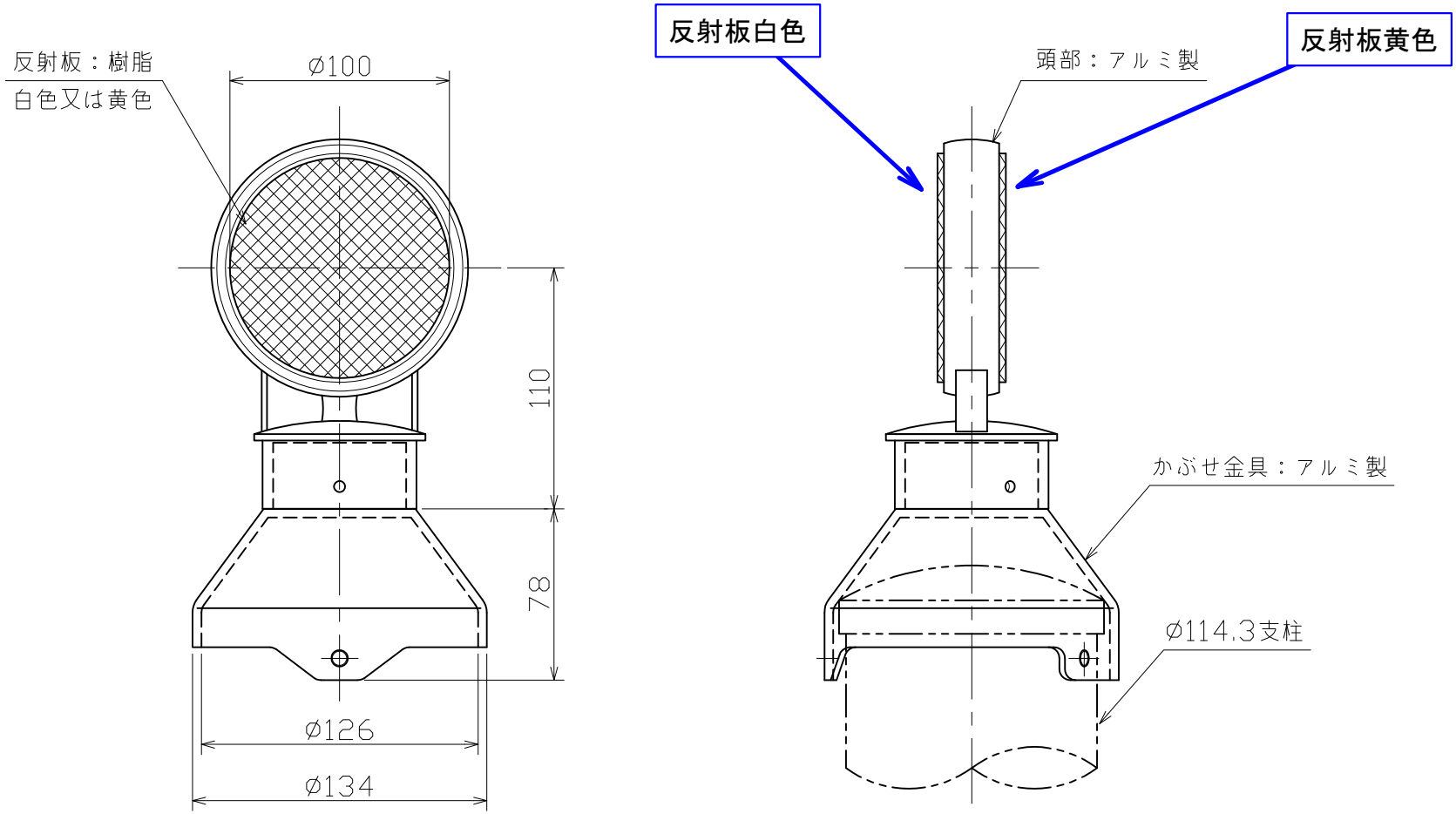

（ガードレール、ガードパイプ共用タイプ）

A4	単位	MM	（株）吾妻商会	名称	PAD-100W-114
	尺度	1／3			

白黄

支柱かぶせ式　景観配慮色

ガードレール・ガードパイプ用

DBPAD-100WV-114



■ DBPAD-100WV-114







DBPAD-100WV-114 施工例

国土交通省による「景観に配慮した道路附属物等ガイドライン」の他3色も対応可能です。

※品番の頭の「DB」を、対応色の型式に変えてご注文ください。

ダークグレーにする場合:「DG　元の品番　」

標準	DB	特注 DG	GB	OG
ダークブラウン (10YR 2.0/1.0)		ダークグレー (10YR 3.0/0.2)	グレーベージュ (10YR 6.0/1.0)	オフグレー (5Y 7.0/0.5)

※価格・納期は別途お見積りさせていただきます。お問い合わせください。　※印刷のため、実際の色と多少異なる場合があります。

●ホルダーφ60.5用

品番	価格	反射板サイズ
DBPAD-100S-60 白	¥6,100	φ100 片面
DBPAD-100S-60 黄		
DBPAD-100W-60 黄黄	¥7,000	φ100 両面平行
DBPAD-100WV-60 白黄	¥7,100	φ100 両面角度付

●ホルダーφ114.3用

品番	価格	反射板サイズ
DBPAD-100S-114 白	¥8,600	φ100 片面
DBPAD-100S-114 黄		
DBPAD-100W-114 白黄	¥9,500	φ100 両面平行
DBPAD-100WV-114 白黄	¥9,600	φ100 両面角度付

共通仕様	頭部	反射板	ホルダー
	アルミ ダークブラウン 塗装	ポリカーボネイト (白又は黄)	アルミ板 ダークブラウン 塗装

※「白」「黄」「黄黄」「白黄」は、反射板の色を示します。「黄黄」「白黄」は両面反射での各面の色となります。
※φ100レンズに風車を付けた場合は片面プラス¥2,000です。
※特注にて青色反射板も製作可能(別途見積り)。
※防護柵の種類によっては取り付けられない場合がございますので、お問い合わせください。
※φ139.8用は特注にて製作致します。