【別紙１】

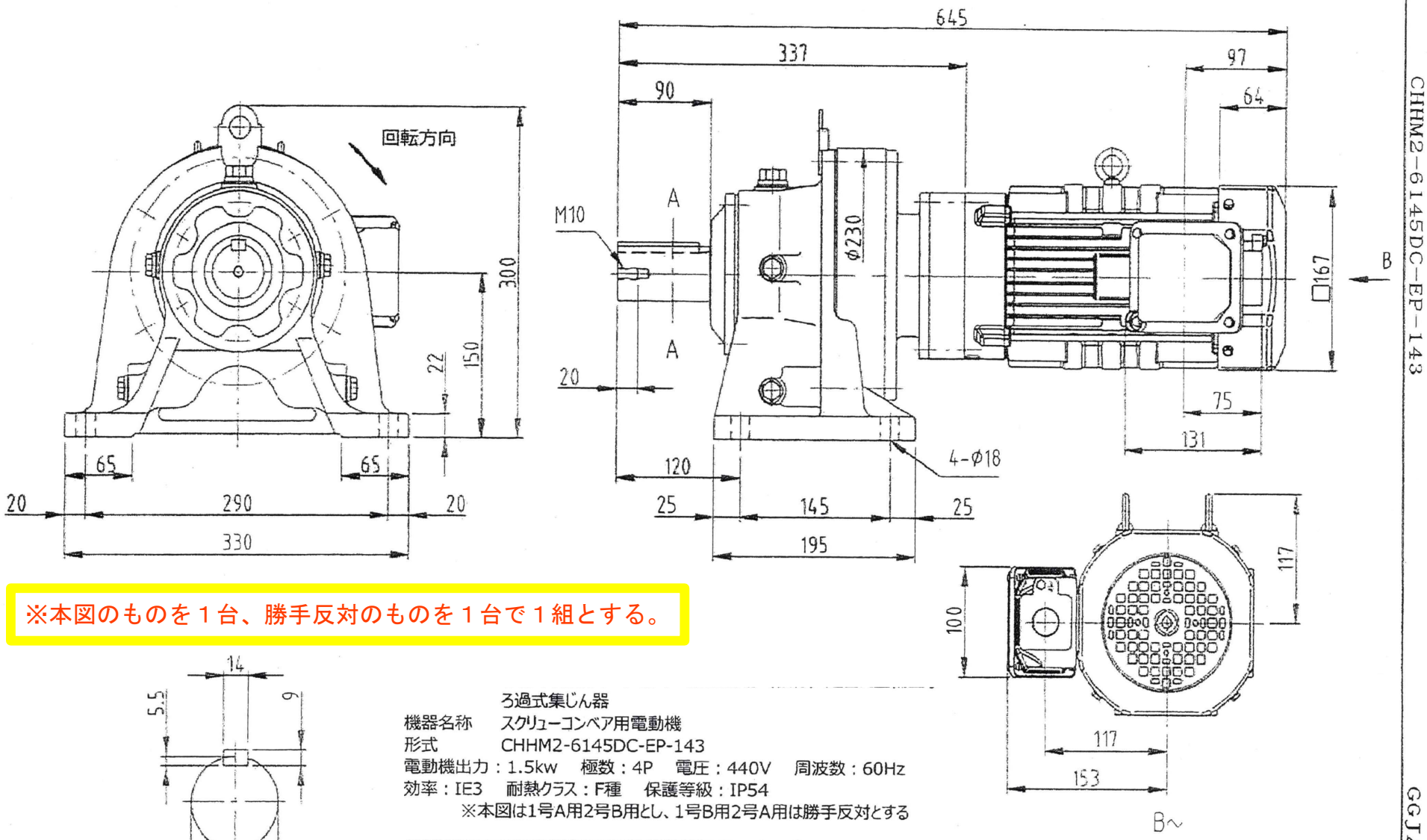

※本図のものを１台、勝手反対のものを１台で１組とする。

ろ過式集じん器
機器名称　スクリューコンベア用電動機
形式　CHHM2-6145DC-EP-143
電動機出力：1.5kw　極数：4P　電圧：440V　周波数：60Hz
効率：IE3　耐熱クラス：F種　保護等級：IP54
※本図は1号A用2号B用とし、1号B用2号A用は勝手反対とする

Sumitomo Drive Technologies
Sumitomo Heavy Industries, Ltd.

CYCLO DRIVE OUTLINE DRAWING

DWG.NO. CH02873G10

CHHM2-6145DC-EP-143

GGJAF387 A8

2-614DC