【別紙２】

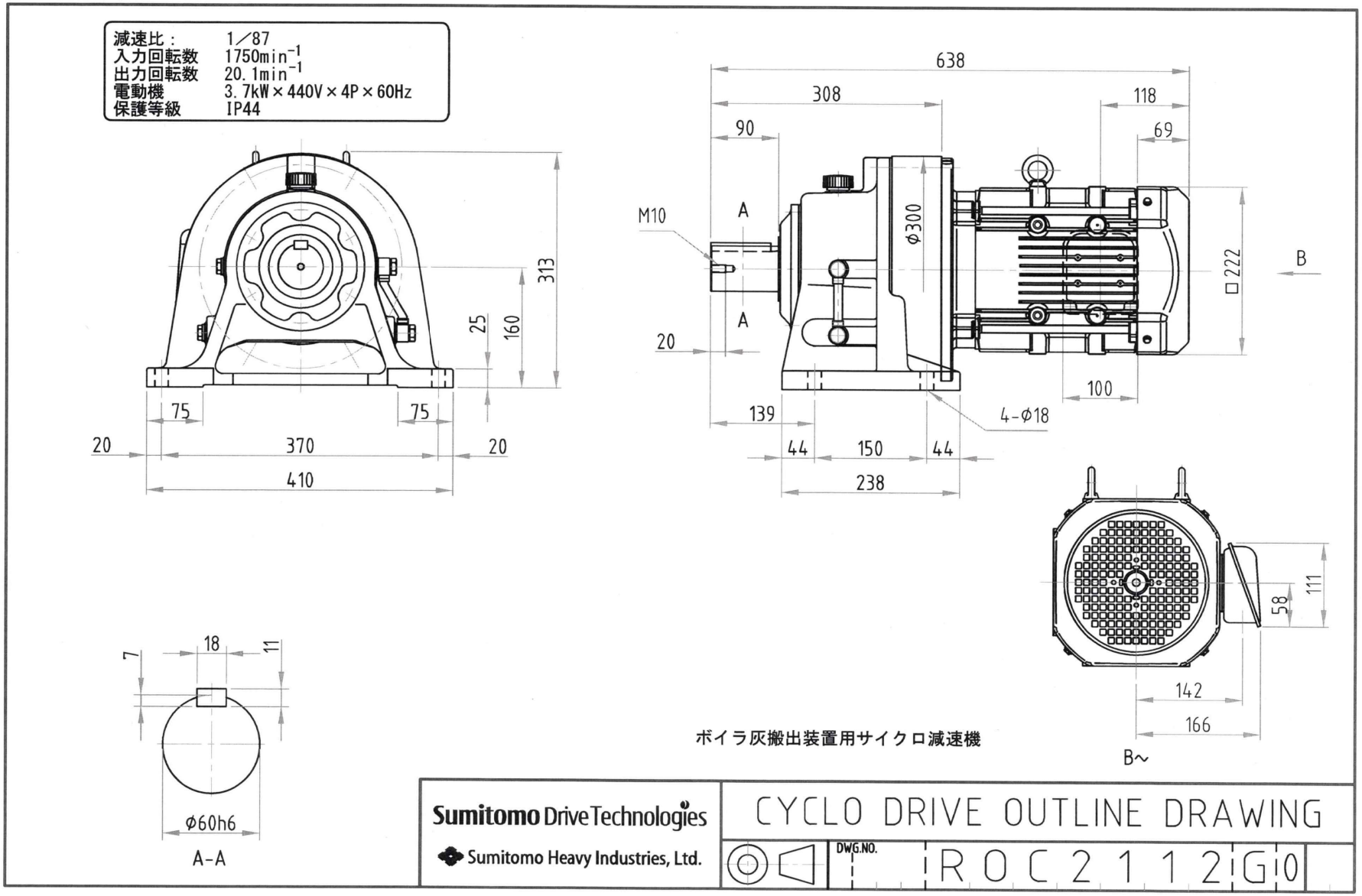

CHHM5-6165-EP
CHHM5-6165-AP