【別紙】

RoHS

TOP RUNNER

INDUCTION MOTOR

(OUTDOOR USE)

ROTATION

2号

1号

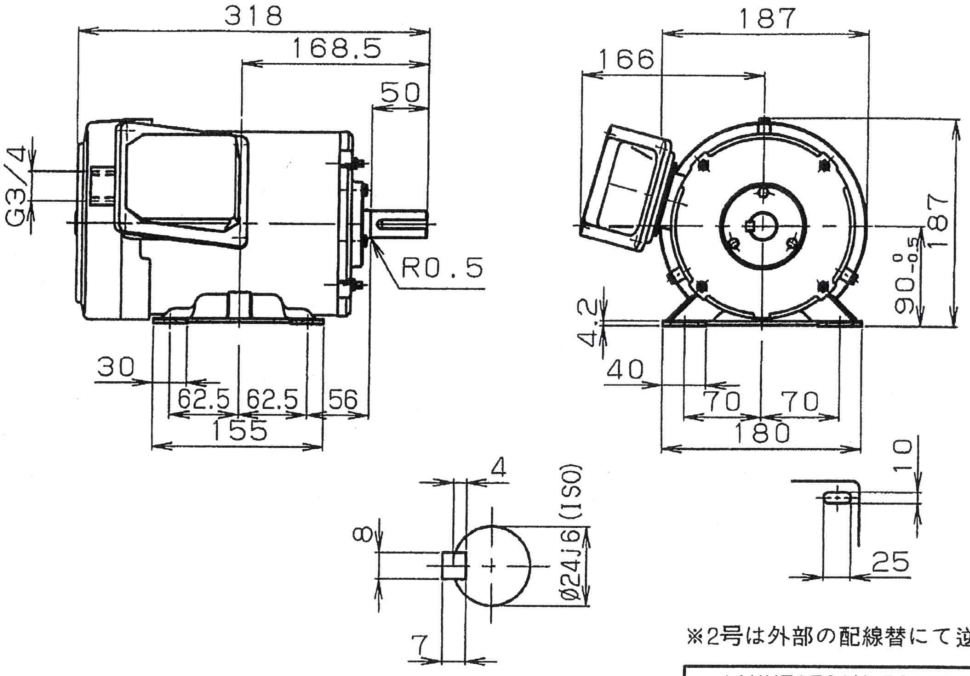

SHAFT EXTENSION

※2号は外部の配線替にて逆回転

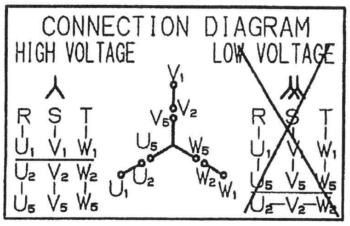

DIMENSIONS IN mm　　重量:22kg

MLK1097B	90L	2	3	2.2kW	200-400/200-400 220-[440]	50/[60]	2890/3465 [3490]
TYPE	FRAME	POLES	PH	OUTPUT	VOLT	Hz	min⁻¹

8.3-4.2/8.1-4.1 7.4-[3.7]	S1	155 (F)	マンセル N1.2	IP55	JISC4213	IC411
A M P	RATING	INSUL	COLOR	PROTECTION	RULE	COOLING

86.0/86.8 [86.9%]	IE3/IE3 [IE3]
E F F	IE CODE

D-END	6205ZZ
N-END	6205ZZ
BEARING	

Item No.　3-3-4-4

Q'ty　2

APPLICATION ：n号スートブロアパージ用送風機 (n:1～2)

W. NO.　Y0092

	DATE	NAME	APPROVED
DRAWN			
CHECKED			

Fuji Electric Co., Ltd.

DWG. NO　YH548195　a

品番コード MLK1020