京都市形メータープラグ購入仕様書

京都市形メータープラグの購入に係る仕様は次のとおりとする。

１　品名、形状寸法及び数量

品名	形状・寸法	数量
京都市形メータープラグ	１３ｍｍ ※詳細は別添図面参照	５０個

※　当局の給水装置材料基準（令和８年１０月１日）に適合している製品であること。

なお、当局の給水装置材料基準（令和８年１０月１日）については、当局ホームページを参照すること。

２　納入期限

契約締結後７０日間

３　納入場所

京都市上下水道局水道部配水管理事務所（南部担当）

（京都市南区上鳥羽鉾立町１１－３）

P－

13mm

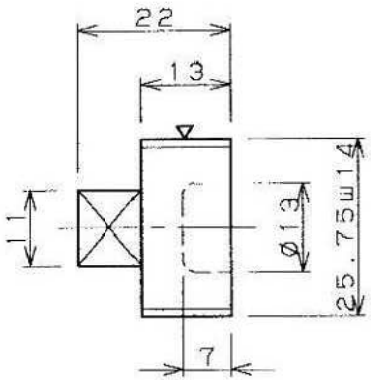

20mm

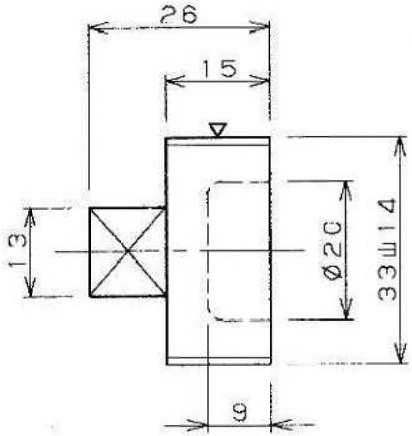

40mm

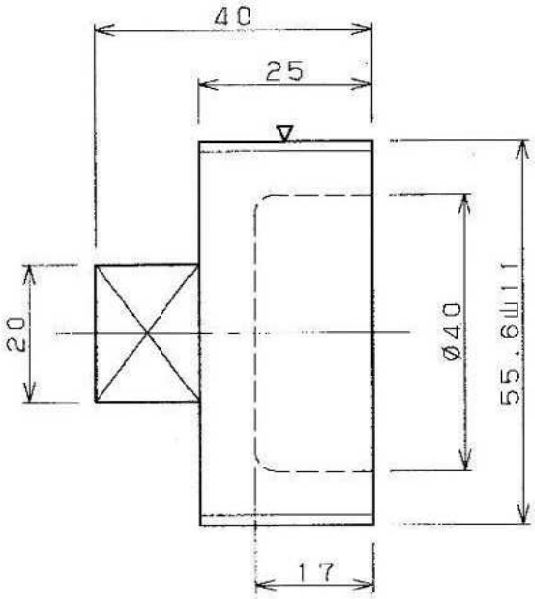

25mm

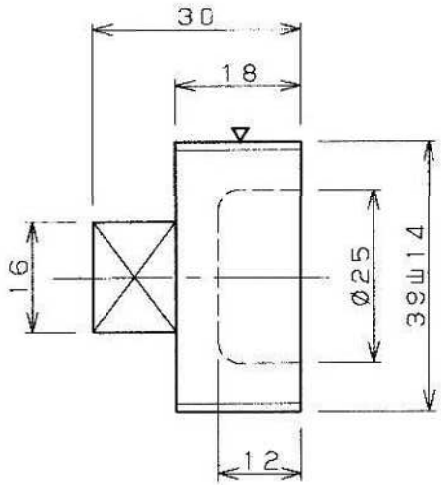

尺度	Free	日付	H19.4.2
		図番	
製品名称	メータープラグ 呼び径13～40		

京都市上下水道局